Weitere Info unter: http://www.lignoshop.de

BLUMOTION
by Blum

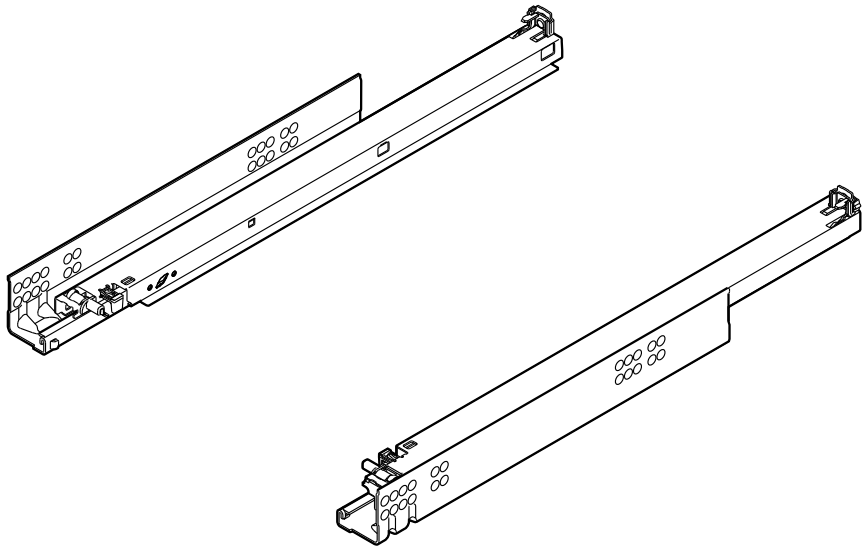

550H
560H
566H

551H

561H

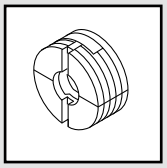

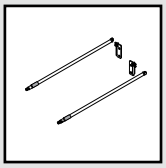

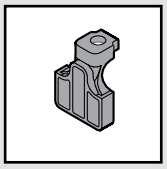

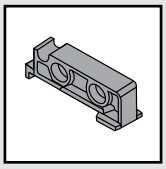

TANDEM

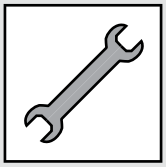

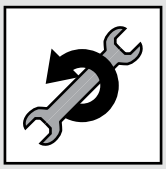

www.blum.com

TANDEM

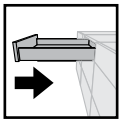

1A

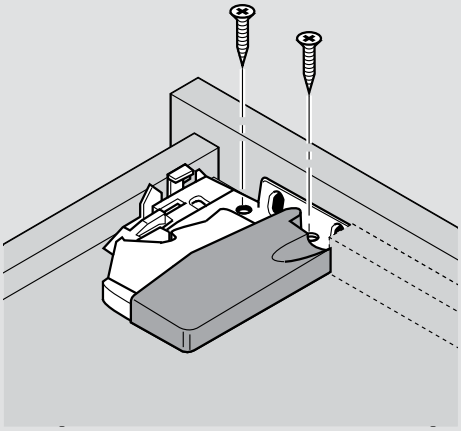

1B

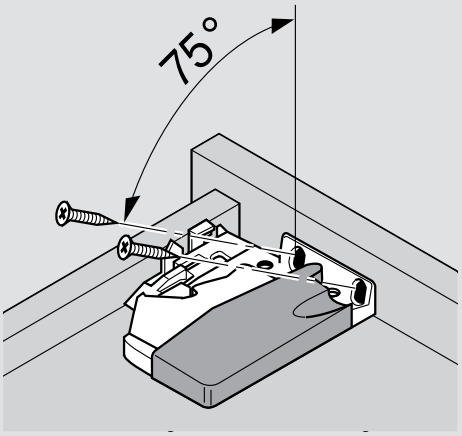

1C

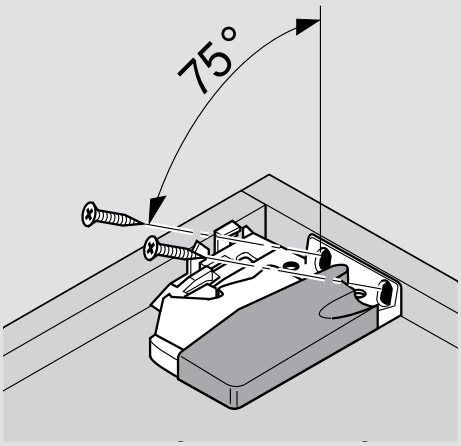

TANDEM

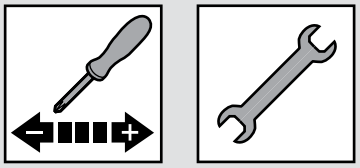

550H
560H
566H

1

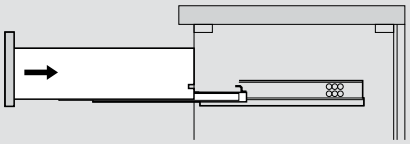

2

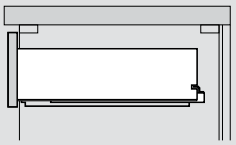

1

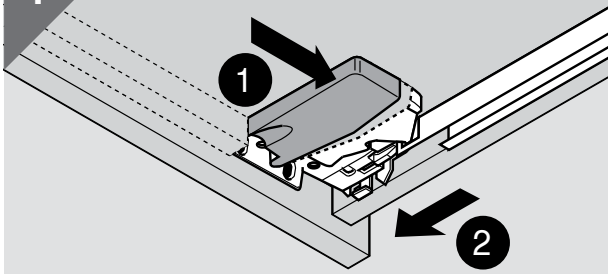

2

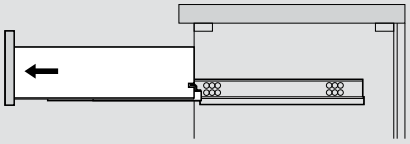

1

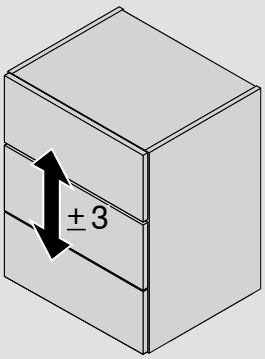

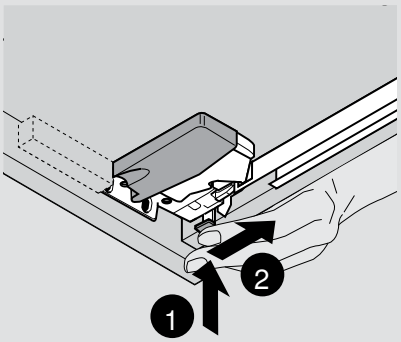

1

560H/566H

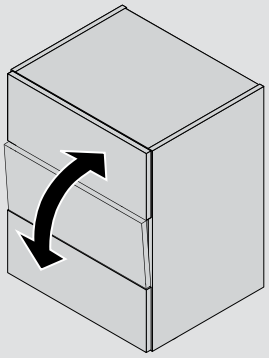

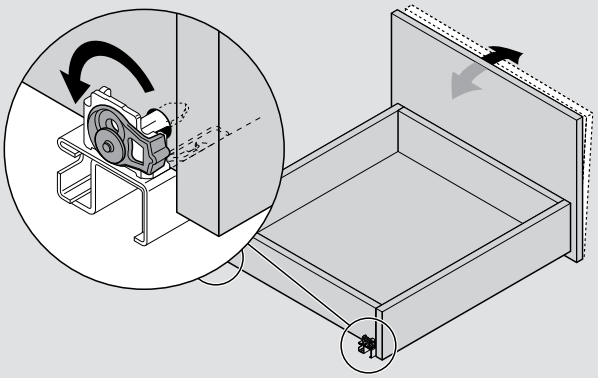

TANDEM

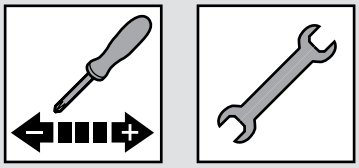

551H

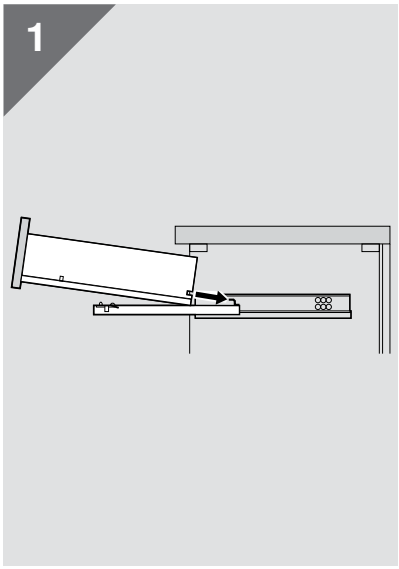

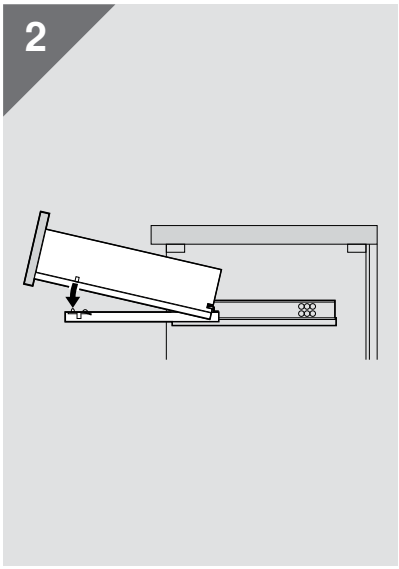

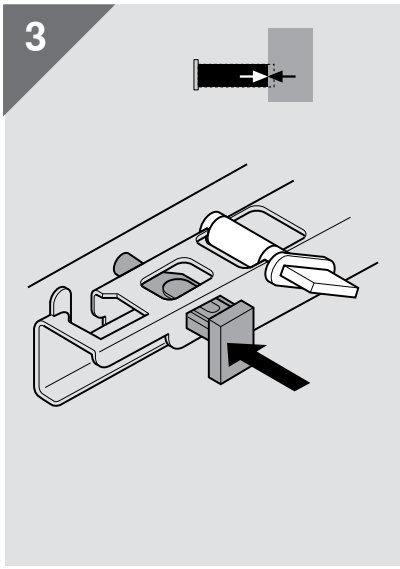

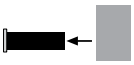

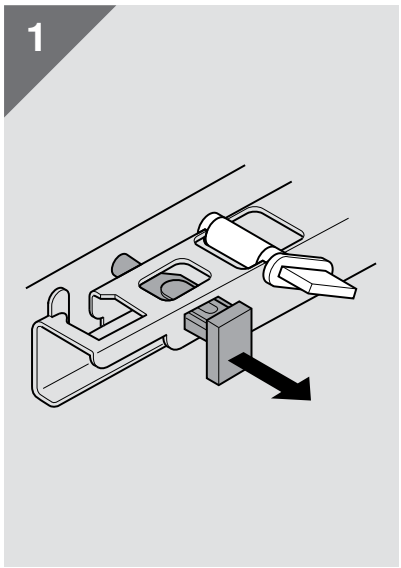

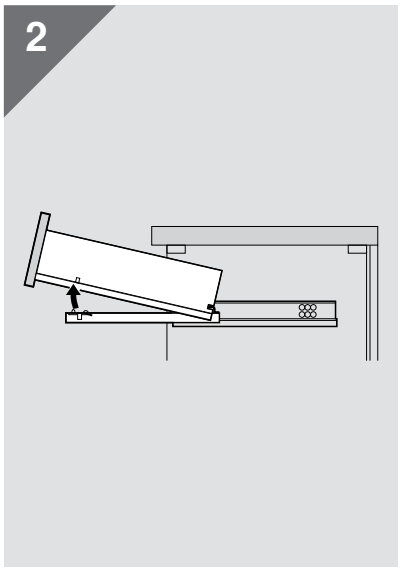

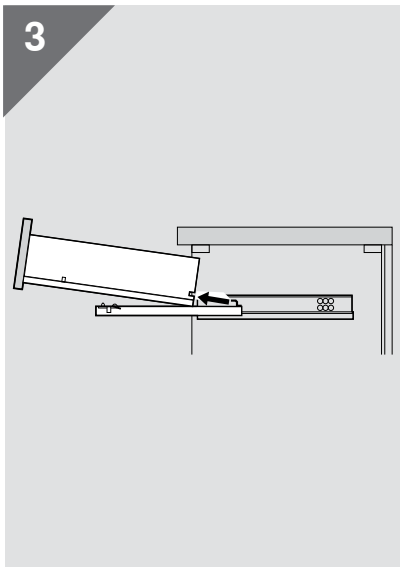

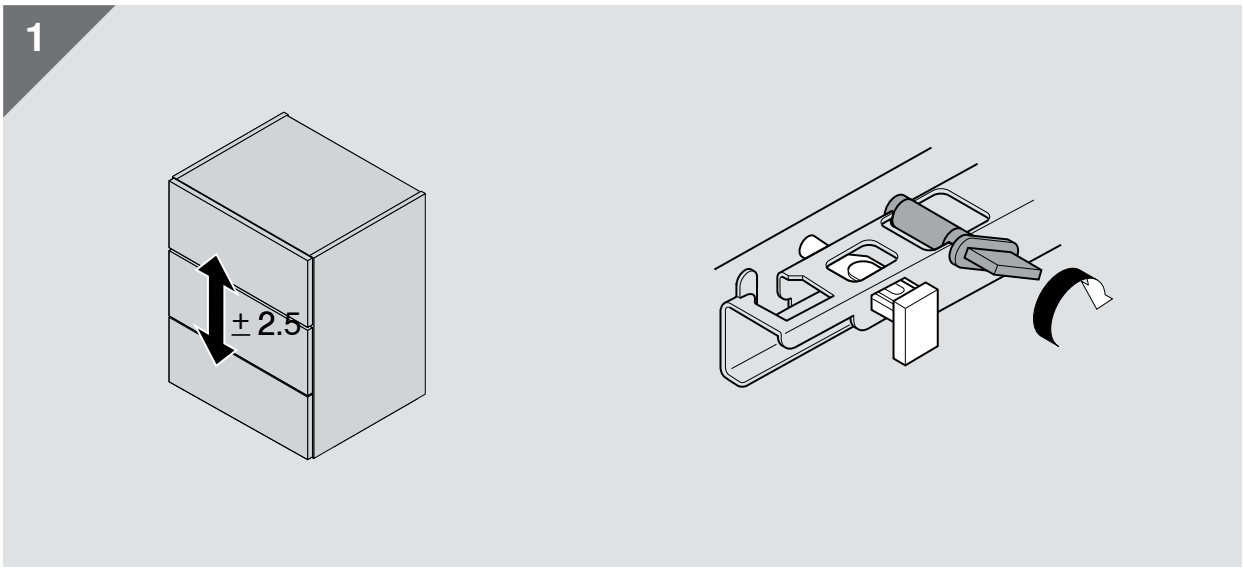

TANDEM

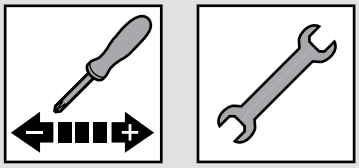

561H

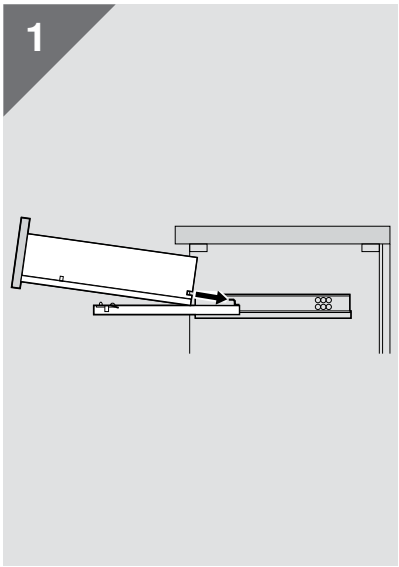

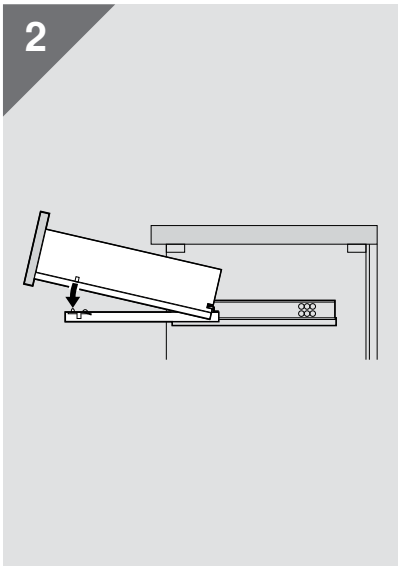

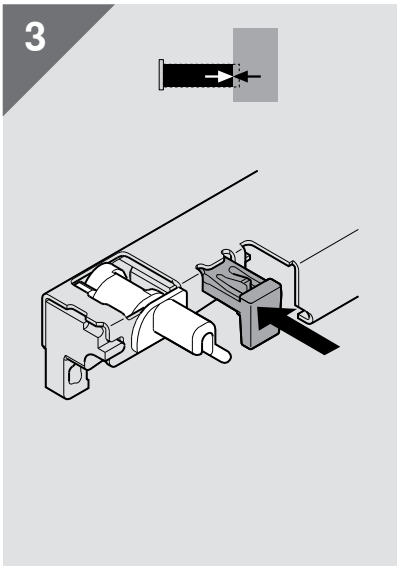

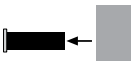

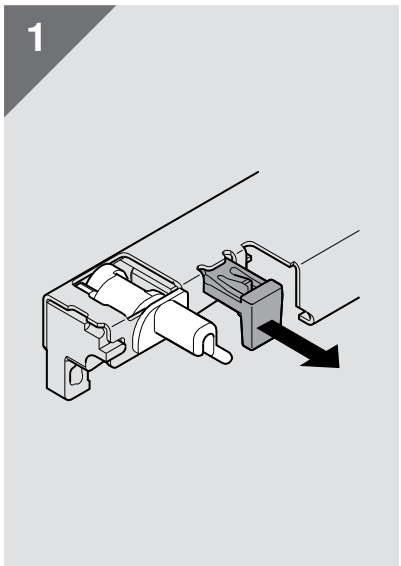

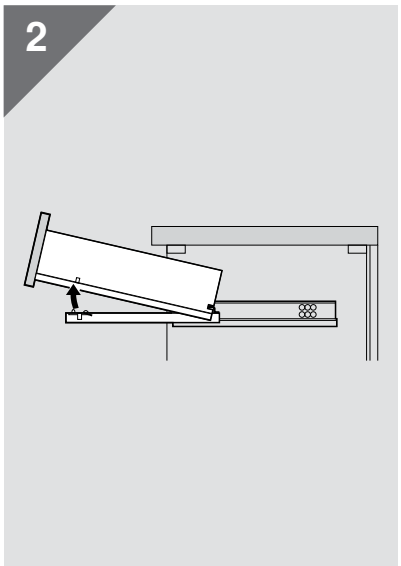

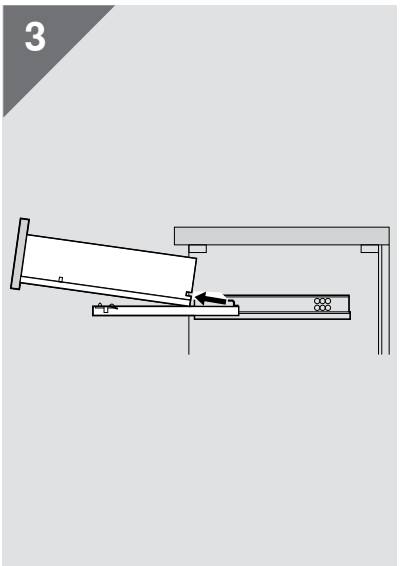

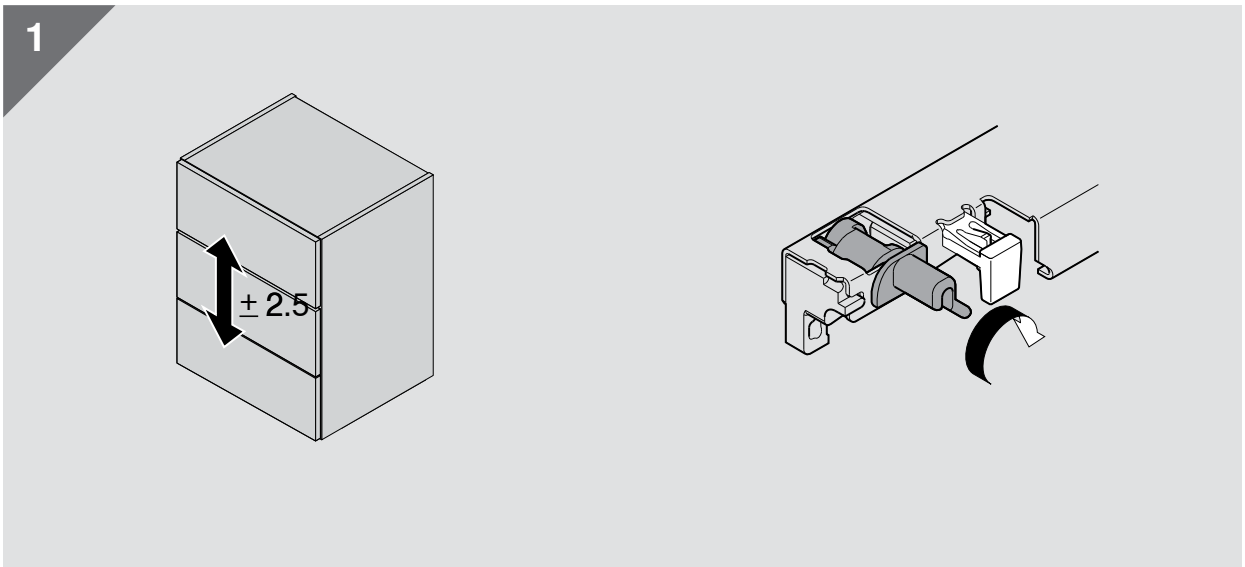

TANDEM

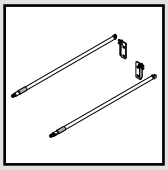

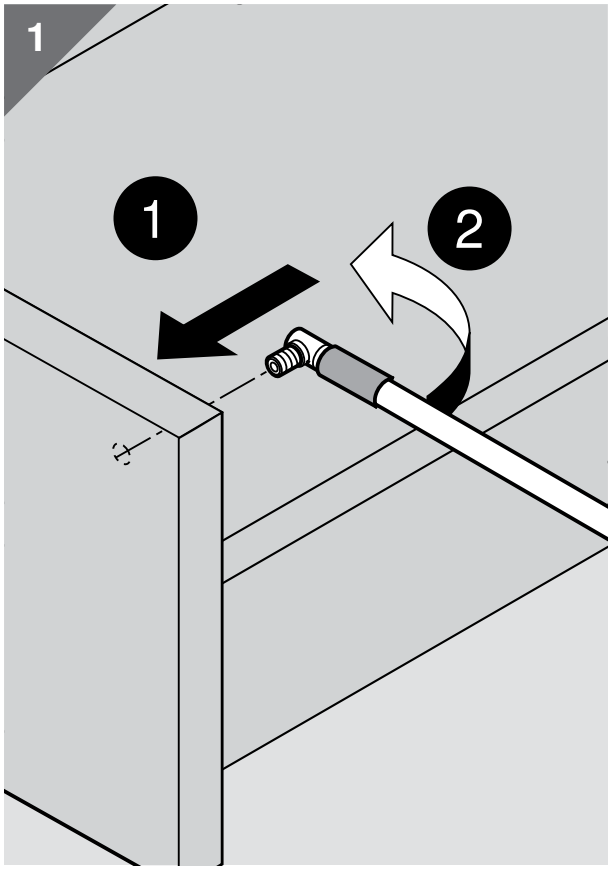

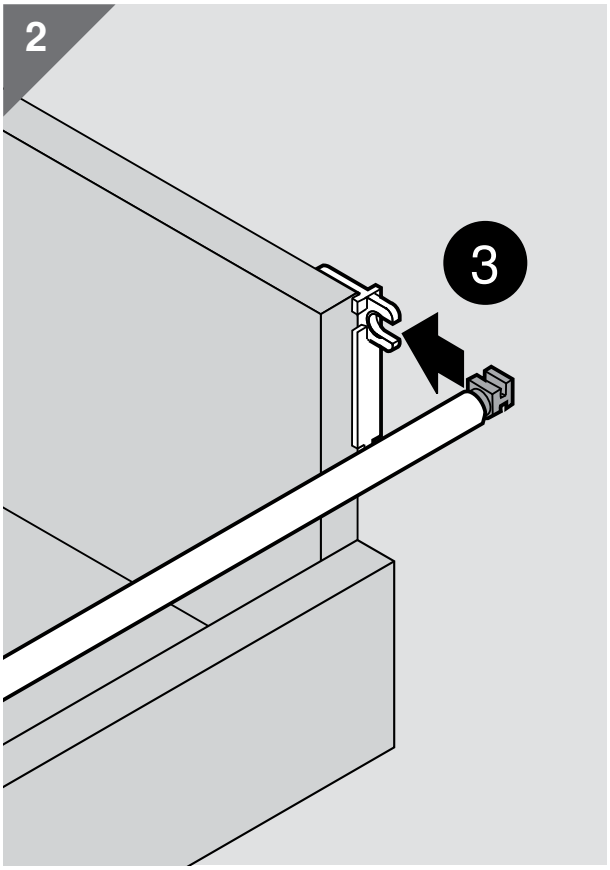

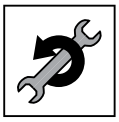

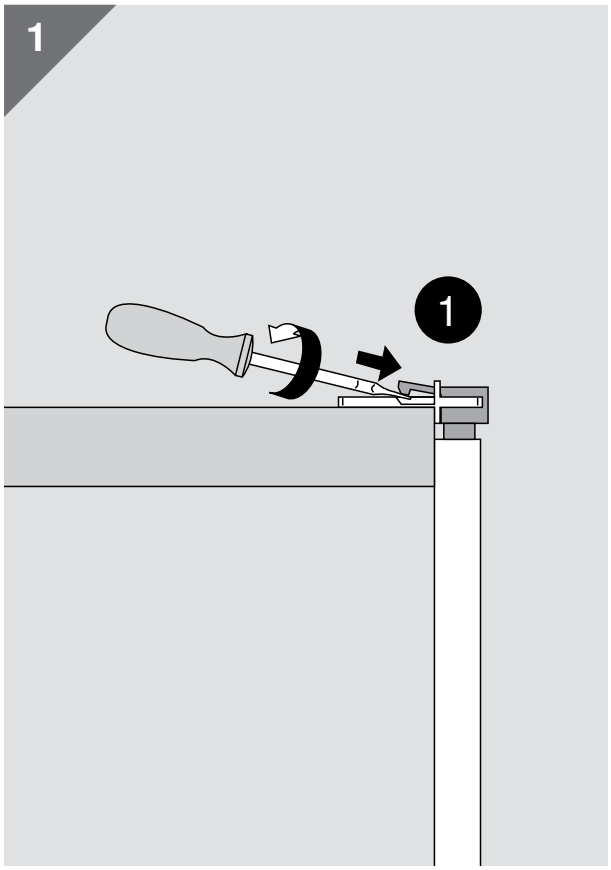

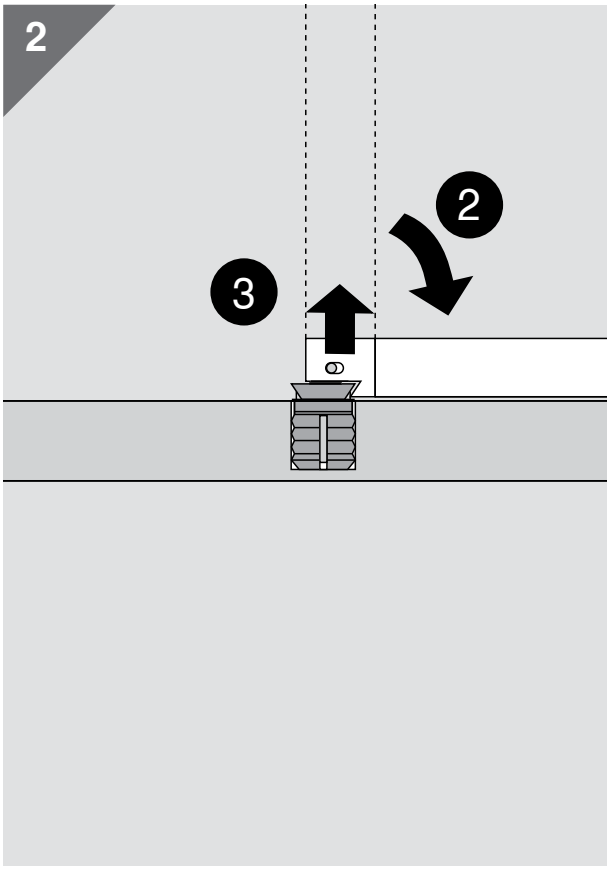

TANDEM

blum

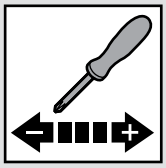

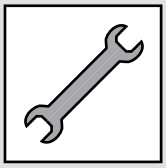

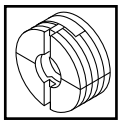

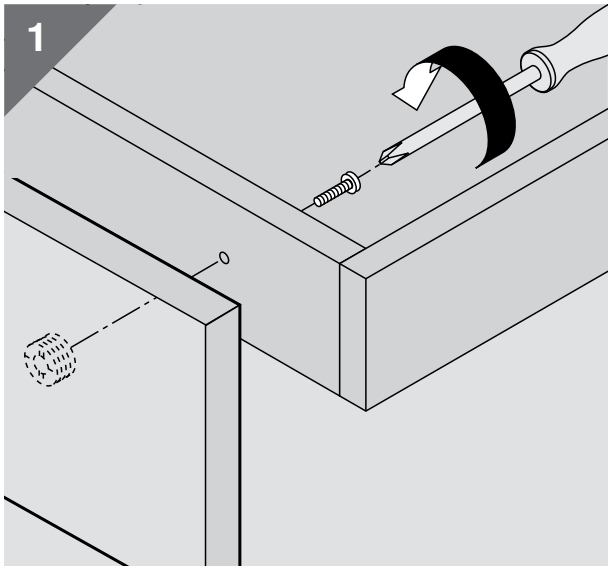

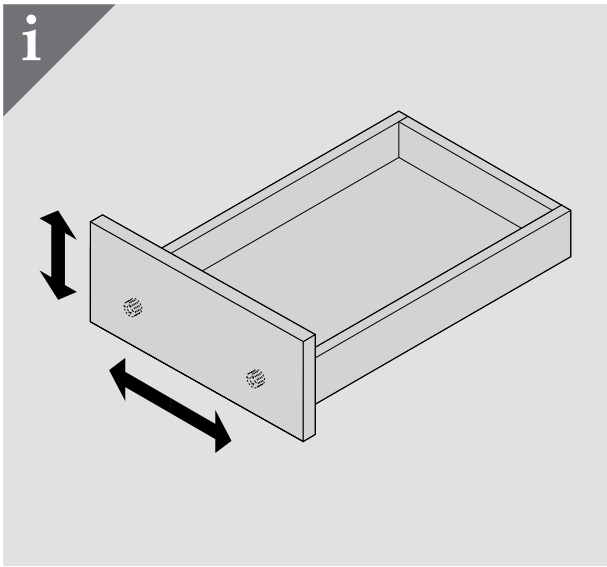

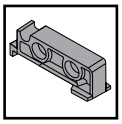

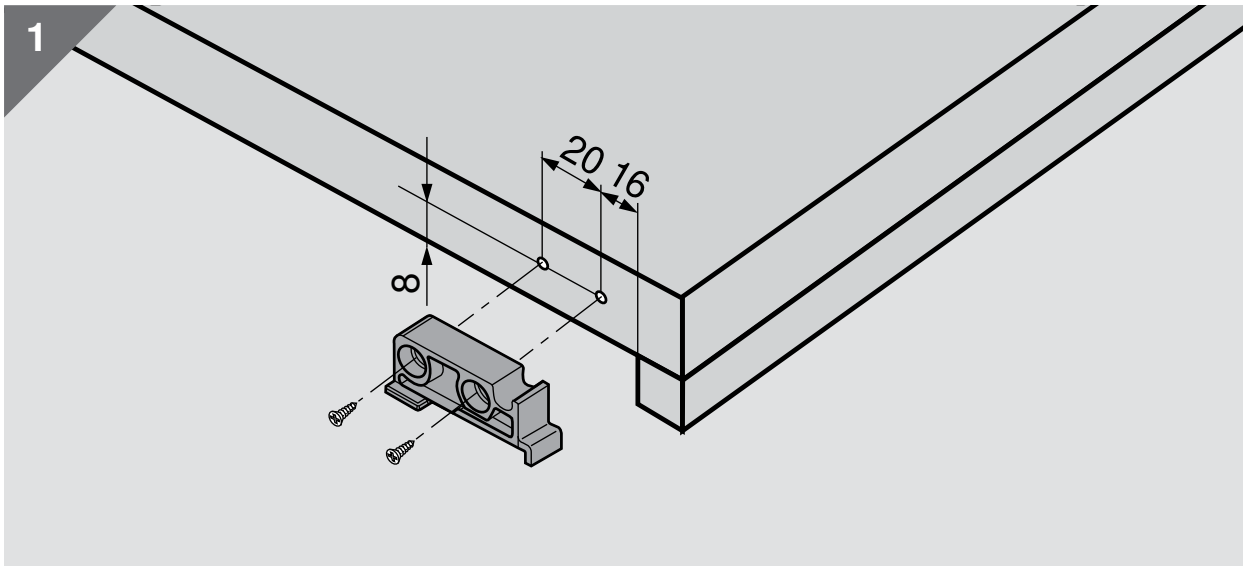

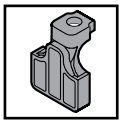

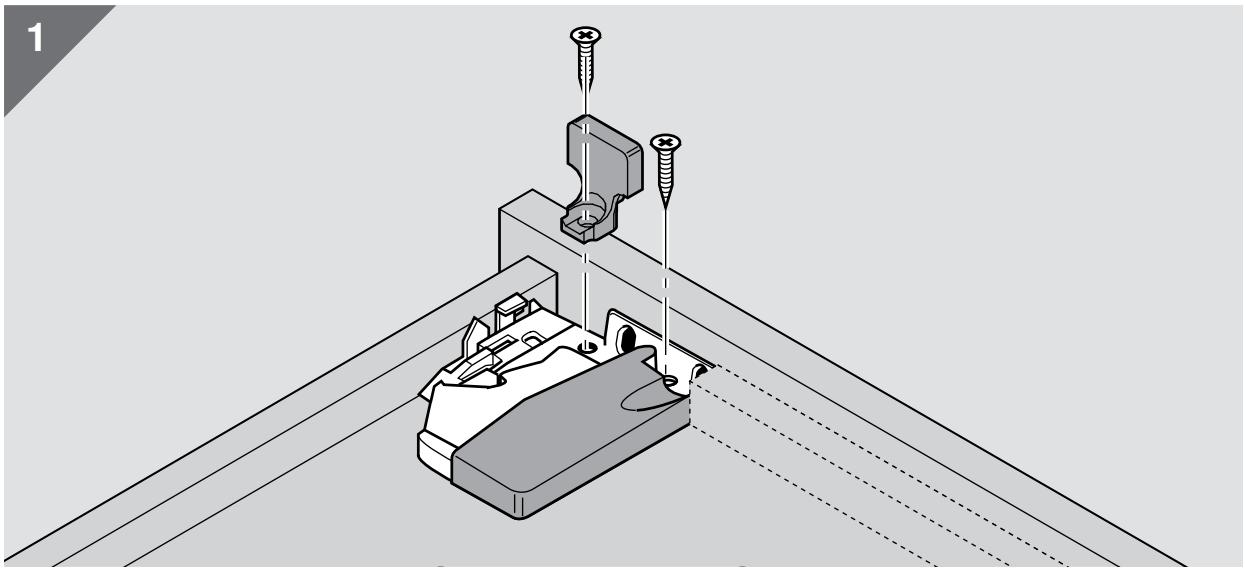

MD-032/1 · 05.18 · © Copyright by Blum

Julius Blum GmbH, Beschlägefabrik, 6973 Höchst, Austria, Tel.: +43 5578 705-0, Fax: +43 5578 705-44, E-Mail: info@blum.com, www.blum.com