TANDEMBOX antaro

ORGA-LINE für Frontauszüge

blum

Bestellinformation

1a Querteiler zum Ablängen

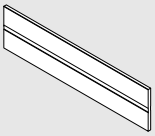

KB	Art.-Nr.
275 mm	
300 mm	Z40L177A
550 mm	
600 mm	Z40L477A
900 mm	Z40L777A
1200 mm	Z40L1077A
seidenweiß, terraschwarz, RAL 9006, vernickelt	

Alu zum Ablängen	
Zuschnitt:	X = LW -91 mm
Y = LW -295 (KB 275)	Y = LW -320 mm (KB 300)
Z = 152 mm (KB 275)	Z = 177 mm (KB 300)

1b Querteileraufnahme

für Reling	Art.-Nr.
für Höhe C	Z40C0002Z
für Höhe D	Z40D0002Z
seidenweiß, terraschwarz, weißgrau, staubgrau	

1c Querteileraufnahme

	Art.-Nr.
für Zwischenwand	Z40L0002
seidenweiß, terraschwarz, weißgrau, staubgrau	

1d Längsteiler

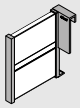

	Art.-Nr.
seidenweiß, terraschwarz, RAL 9006	Z43L100S
Inox	Z43L100I

Querteiler

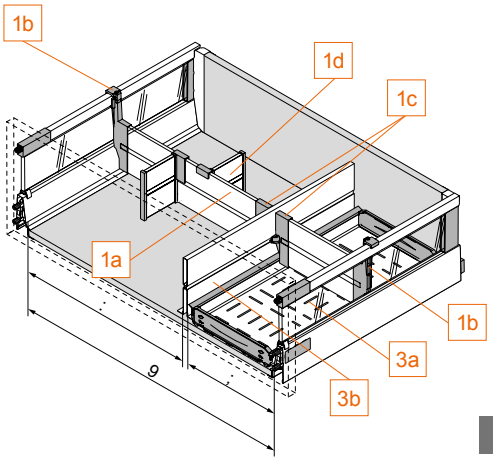

2a Querreling zum Ablängen

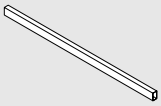

KB	Art.-Nr.
275 mm	
300 mm	
550 mm	
600 mm	
900 mm	
1200 mm	ZRG.1104Q
seidenweiß, terraschwarz, RAL 9006, vernickelt	

Alu zum Ablängen
Zuschnitt: LW -63 mm

2b Querrelingaufnahme

	Art.-Nr.
seidenweiß, terraschwarz, weißgrau, staubgrau	ZRU.01E0

2c Längsteiler für Querreling

	Art.-Nr.
seidenweiß, terraschwarz, weißgrau, staubgrau	ZRU.11F0

Querreling

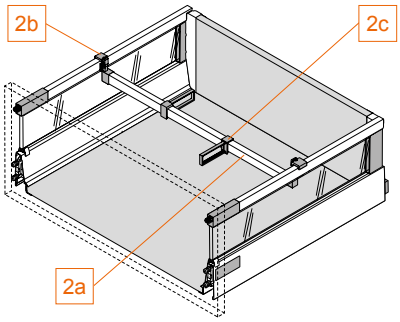

i Querreling nicht in Kombination mit Zwischenwand einsetzbar!

3a Flaschenwanne

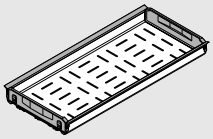

NL		Art.-Nr.
450 mm		Z48.30B0I4
500 mm		Z48.30B0I6
550 mm		Z48.30B0I7
600 mm		Z48.30B0I8
650 mm		Z48.30B0I9
	KB 275 mm	KB 300 mm

3b Zwischenwand

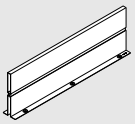

Nicht für Innenauszug einsetzbar

NL	Art.-Nr.	Art.-Nr.
450 mm	Z46L420S	Z46L420I
500 mm	Z46L470S	Z46L470I
550 mm	Z46L520S	Z46L520I
600 mm	Z46L570S	Z46L570I
650 mm	Z46L620S	Z46L620I
	seidenweiß, terraschwarz, RAL 9006	Inox

KB	Korpusbreite
LW	Lichte Korpusweite
NL	Nennlänge