DYNAPRO

Vollauszug Soft-close 40/70 kg

- Vollauszug synchronisiert, 40 kg bzw. 70 kg Tragkraft
- Soft-close Dämpfungs-System
- Stufenlose Selbst-Arretierung des Schubkastens beim Aufschieben auf die Führung
- Integrierte, werkzeuglose 3-dimensionale Verstellmöglichkeit:
  - Höhenverstellung + 3,5 mm
  - Seitenverstellung ± 1,5 mm
  - Neigungsverstellung + 4 mm
- Optionale Tiefenverstellung + 3,5 mm

BESTELLINFORMATIONEN

1 Dynapro Soft-close Vollauszug

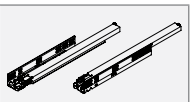

NL	40 kg	70 kg	
250	**F130**116**014**	–	
270	**F130**116**015**	–	
300	**F130**116**016**	–	
320	**F130**116**017**	–	
350	**F130**116**018**	–	
380	**F130**116**019**	–	
400	**F130**116**020**	–	
420	**F130**116**021**	–	
450	**F130**116**022**	**F130**116**927**	
480	**F130**116**023**	–	
500	**F130**116**024**	**F130**116**930**	
520	**F130**116**025**	**F130**116**933**	
550	**F130**116**026**	**F130**116**936**	
580	–	**F130**100**880**	
600	**F130**117**116**	**F130**116**942**	
650	–	**F130**116**945**	
700*	–	**F130**116**034**	
750*	–	**F130**116**035**	

* Tragkraft 50 kg

2a 3D-Set Dynapro: Rastkupplung und Verstelladapter (Höhen-, Seiten- und Neigungsverstellung)

	Artikel-Nr.		
	F134125**074**		

2b 2D-Set Dynapro: Rastkupplung und Verstelladapter (Höhen- und Neigungsverstellung)

	Artikel-Nr.		
	F134117**193**		

3 Optional: Dynapro Tiefenverstellung

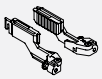

	Artikel-Nr.		
	F134101**313**		

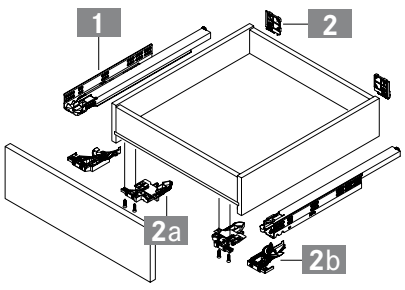

4-seitiger Schubkasten

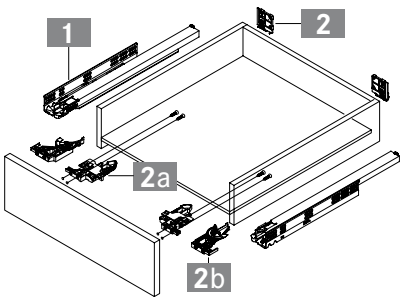

3-seitiger Schubkasten

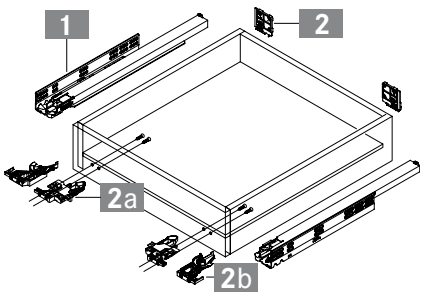

Innenschub

Ino(x)sys	20	Dynapro Sensomatic	27	Technische Informationen	22
Dynapro Tablarauszug	16	Verarbeitungshilfen	24		

Verpackungseinheiten erfragen Sie bitte ausschließlich bei Ihrem Handelspartner

PLANUNGSHINWEISE

Alle Maße in Millimeter

Einbaumaße

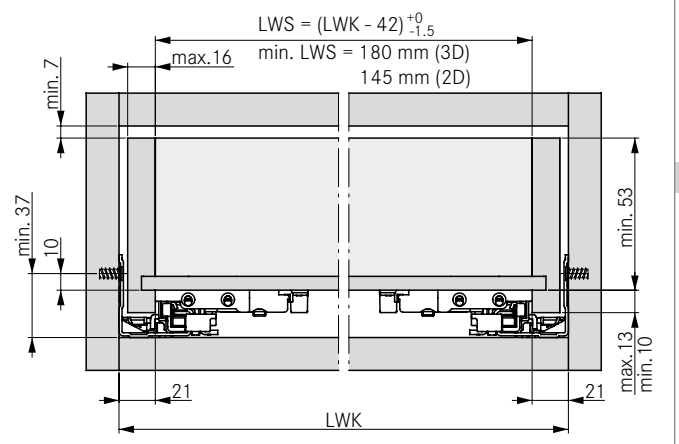

Schubkasten

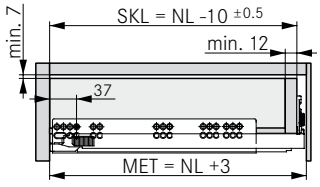

Innenschub

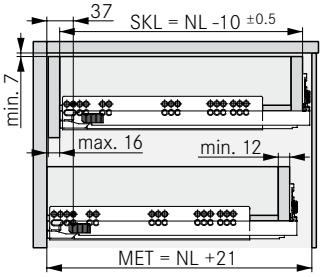

NL	SKL	MET
250	240	253
270	260	273
300	290	303
320	310	323
350	340	353
380	370	383
400	390	403
420	410	423
450	440	453
480	470	483
500	490	503
520	510	523
550	540	553
580	570	583
600	590	603
650	640	653
700	690	703
750	740	753

Befestigungsposition Rastkupplung

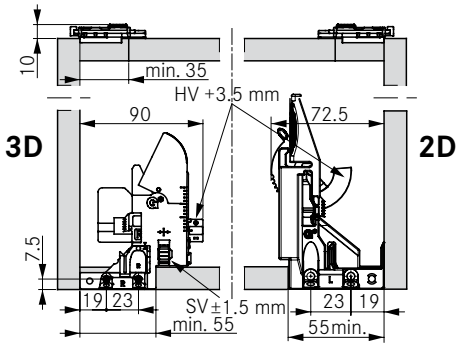

Befestigungsposition Verstelladapter

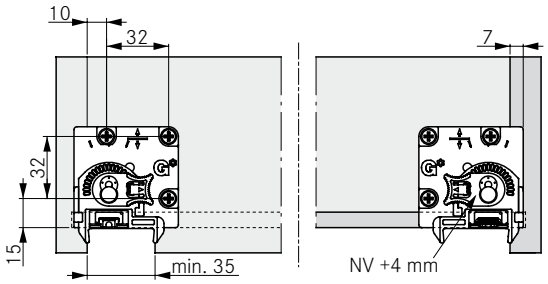

Befestigungspositionen für Vollauszug

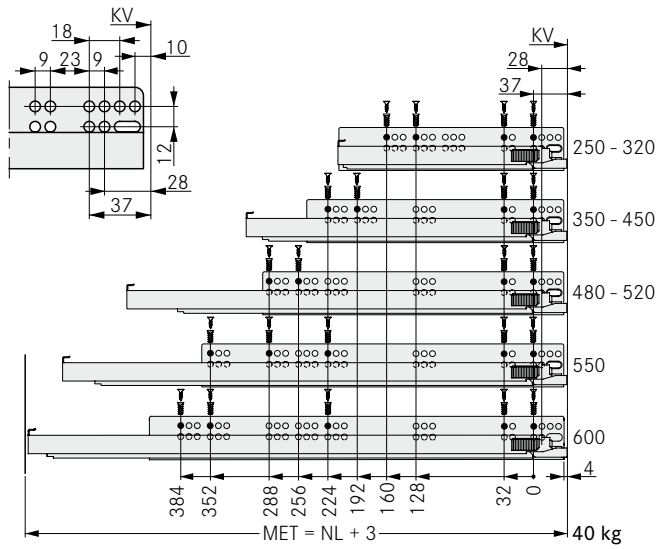

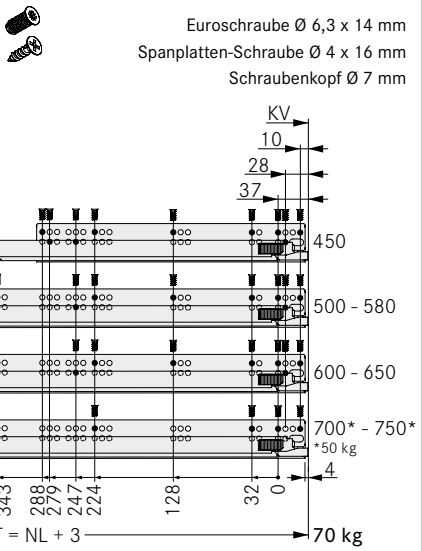

LEGENDE

HV	Höhenverstellung
KV	Korpusvorderkante
LWK	Lichte Weite Korpus
LWS	Lichte Weite Schubkasten
MET	Mindesteinbautiefe
NL	Nennlänge
NV	Neigungsverstellung
SKL	Schubkastenlänge
SV	Seitenverstellung

DYNAPRO
Technische Informationen

PLANUNGSHINWEISE

Einhängen des Schubkastens		
Schubkasten auf ausgezogene Dynapro Führungen aufsetzen und bis zum hörbaren Einrasten einschieben.	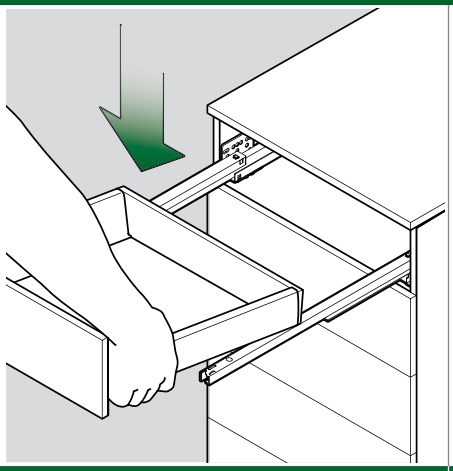	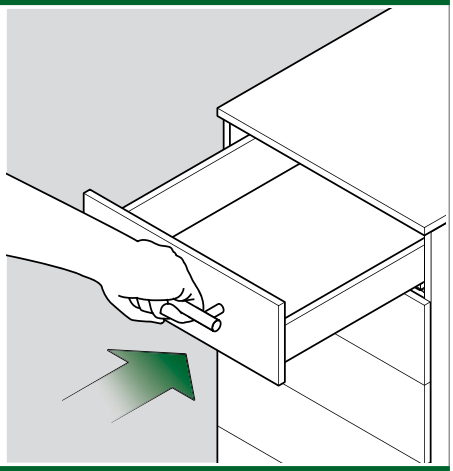
Aushängen des Schubkastens	**3D Rastkupplung**	**2D Rastkupplung**
Schubkasten ausziehen, beidseitig Hebel der Rastkupplung betätigen und Schubkasten von der Führung nach vorne abziehen.	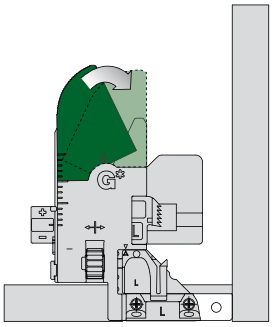	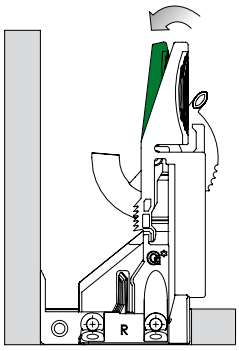

DYNAPRO TIPMATIC

Frontspalteinstellung	Frontspalteinstellung von oben	Frontspalteinstellung von unten
Das sichere Öffnen und Schließen des Schubkastens ist abhängig von der Frontspalteinstellung (Werkseinstellung 4,5 mm). Ist die Fronthöhe größer als 300 mm muss der Frontspalt auf das Maximum von 6 mm erhöht werden. 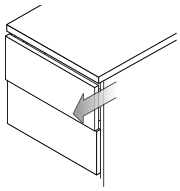	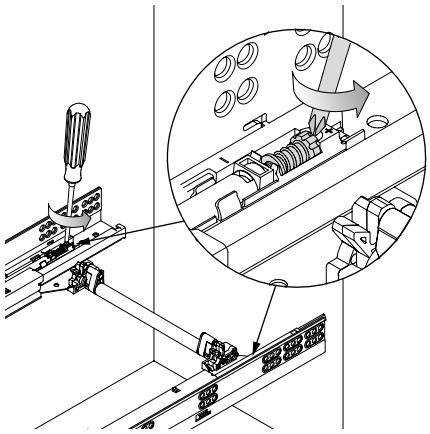	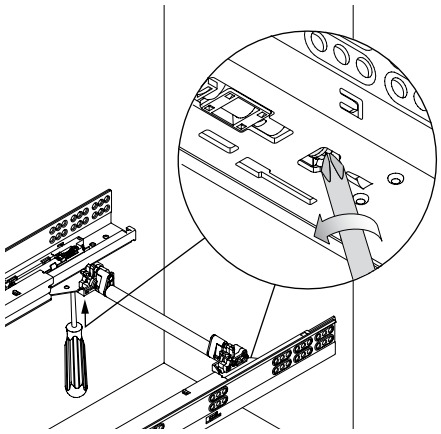

HINWEISE

Befestigung der Korpusschienen:

Die Schraubenempfehlungen sind Richtwerte. Schraubenkopf Ø 7 mm.
Ausreichender Befestigungsuntergrund ist durch den Verarbeiter sicherzustellen.

VERSTELLUNG

Höhenverstellung (max. +3,5 mm)	Seitenverstellung (max. ±1,5 mm)	Neigungsverstellung der Front (max. +4,0 mm)
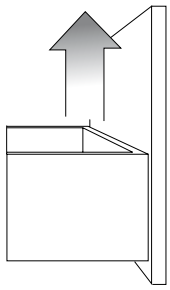	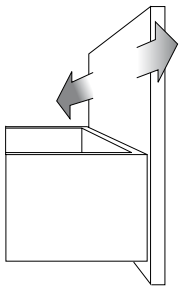	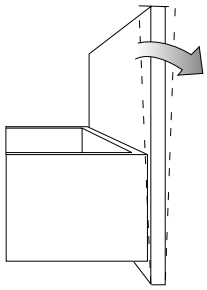
Dynapro 3D	Dynapro 3D	Dynapro 3D
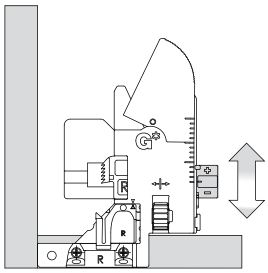	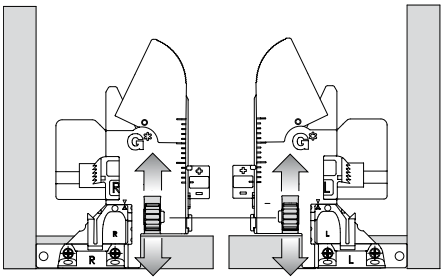	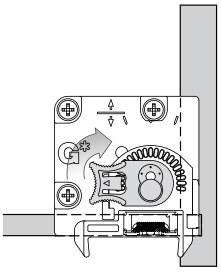
Dynapro 2D		Dynapro 2D
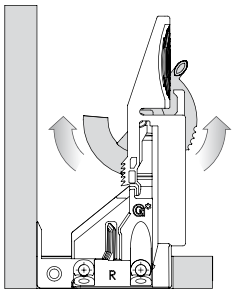		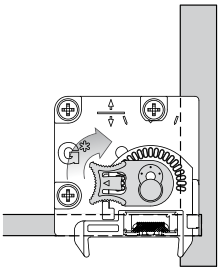
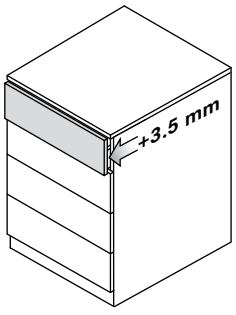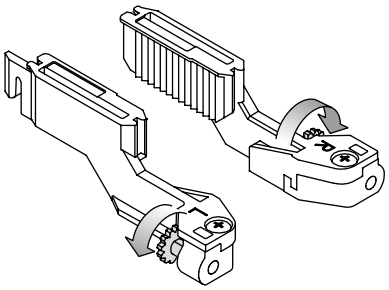
Tiefenverstellung (max. +3,5 mm)