| CADRO Vitrine

Glastür-Schloss.
Montageanleitung.

1

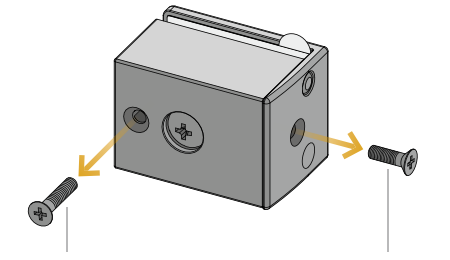

2

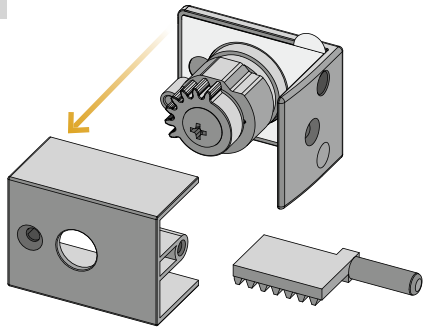

3

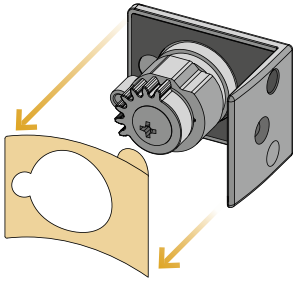

4

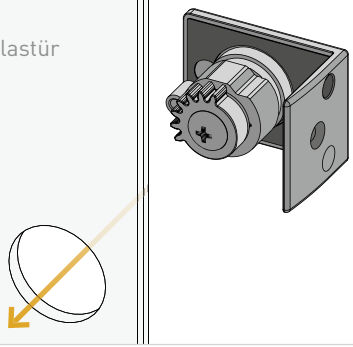

10

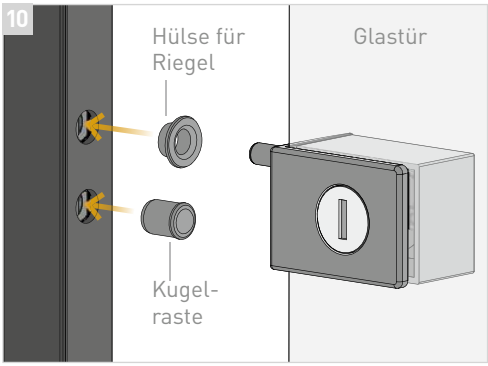

Inhalt.

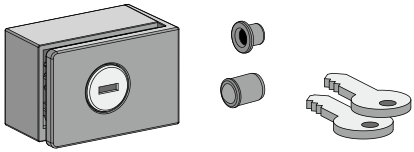

1x Schloss mit vormontierten Schrauben
1x Hülse für Riegel
1x Kugelraste
2x Schlüssel

5

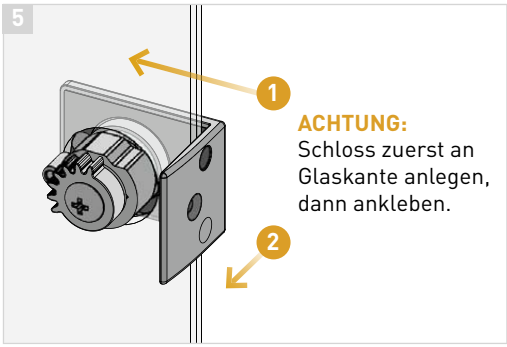

6

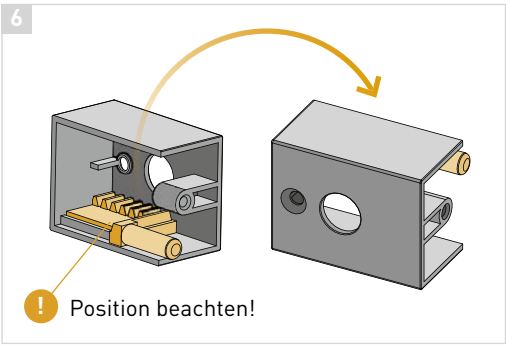

7

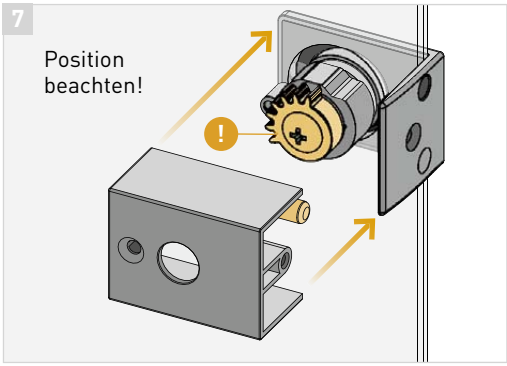

8

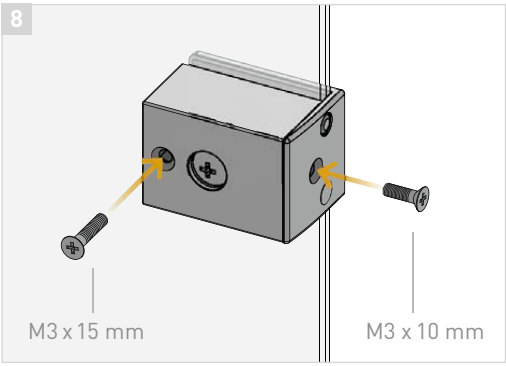

9 Bohr-/ Lochmaße Profil und Glastür.

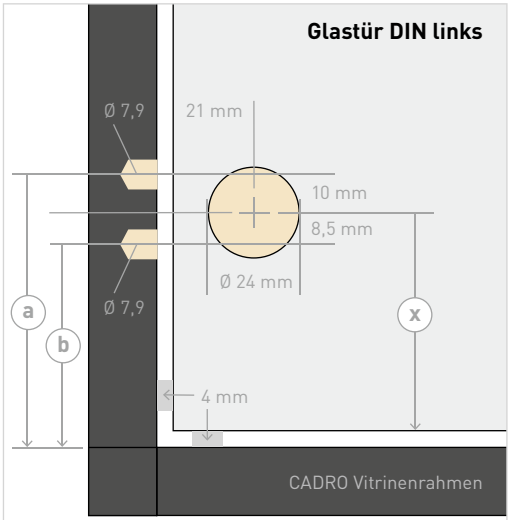

(x) x_{min} = **50 mm**

(a) Bohrung für Riegel = **x + 14 mm**

(b) Bohrung für Kugelraste = **x - 4,5 mm**

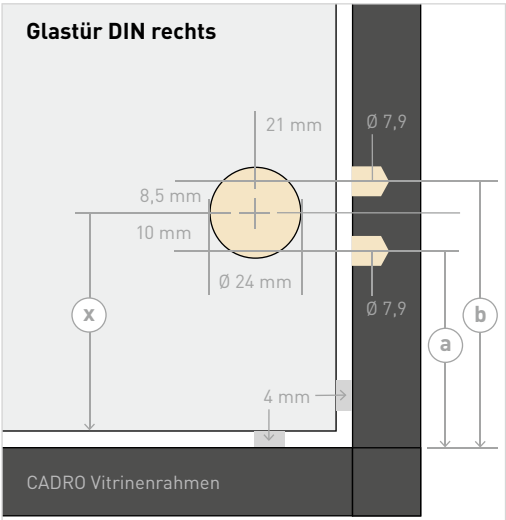

(x) x_{min} = **50 mm**

(a) Bohrung für Riegel = **x - 6 mm**

(b) Bohrung für Kugelraste = **x + 12,5 mm**