KLAPPENHALTER

LIGNO
Beschläge für Möbel

Bremsklappenhalter NanoWinch

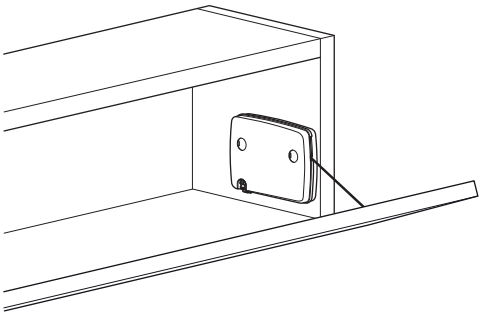

Klappenbeschlag mit Stahlseil für massive und gerahmte Klapptüren aus Holz. Ein patentierter Mechanismus entlastet das Gewicht der Tür und sorgt für eine minimale Belastung des Benutzers während der Schließphase.

NanoWinch eignet sich auch – mit der ungedämpften Version – für grifflose Fronten bei Einsatz von einem oder zwei Druckschnäppern (TIP-ON siehe S. 3).

- Öffnungswinkel (Seilzug) verstellbar
- Selbsteinzug mit oder ohne Dämpfung
- Keine aufwändige Korpusbearbeitung notwendig
- Kraftspeicher rechts / links verwendbar
- Für Klappenhöhen von 120 bis 200 mm

Material: Beschlag und Abdeckkappen aus Kunststoff, Stahl und Zinkdruckguss - Frontbefestigung aus Zinkdruckguss
Oberfläche: Frontbefestigung vernickelt
lichte Korpustiefe: min. 130 mm
lichte Korpushöhe: min. 90 mm
Montage: zum Schrauben mit Euroschrauben
Einsatzbereich: kleine Klappen aus Holz

In den Farbvarianten:

weiß grau rauchfarben schwarz

Lieferumfang: 1 Klappenhalter inkl. Frontbefestigung, Befestigungsmaterial

Gewichtstabellen – Ausführungen Typ 2 / 5 / 7

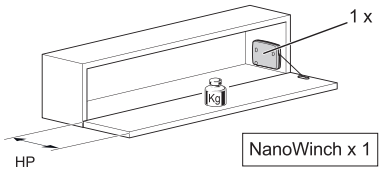

HP = Klappen-höhe / mm	Klappengewicht kg Typ A (2)		Klappengewicht kg Typ B (5)		Klappengewicht kg Typ C (7)	
	ohne Dämpfung	mit Dämpfung	ohne Dämpfung	mit Dämpfung	ohne Dämpfung	mit Dämpfung
120	1,1-1,5	1,5-1,9	1,9-2,2	2,5-3,2	2,7-3,1	3,6-4,1
150	1-1,3	1,3-1,8	1,4-1,7	1,9-2,5	2,5-2,8	2,9-3,3
175	0,9-1,2	1,3-1,7	1,3-1,6	1,6-2	2-2,3	2,3-2,7
200	0,8-1,1	1,1-1,5	1,1-1,5	1,5-2	1,9-2,3	2,1-2,7

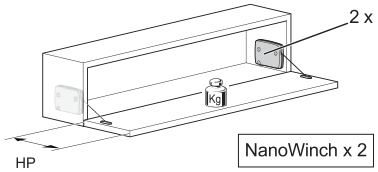

HP = Klappen-höhe / mm	Klappengewicht kg Typ A (2)		Klappengewicht kg Typ B (5)		Klappengewicht kg Typ C (7)	
	ohne Dämpfung	mit Dämpfung	ohne Dämpfung	mit Dämpfung	ohne Dämpfung	mit Dämpfung
120	2,1-2,7	2,8-4,7	3,6-4,2	4,7-6,5	5,4-5,9	6,6-7
150	1,8-2,2	2,6-3,9	3-3,5	4-5,5	4,2-4,7	5,4-6,3
175	1,6-1,9	2-3	2,5-2,9	13,2-4,4	3,7-4,1	4,2-4,9
200	1,4-1,7	1,8-2,7	2,2-2,6	2,7-3,6	3,3-3,7	3,7-4,7

ACHTUNG! Das Gewicht und die Position des Griffs können die Leistung des Mechanismus beeinflussen.

WEITERE INFORMATIONEN UNTER: WWW.LIGNOSHOP.DE

LIGNO Beschläge für Möbel

Bremsklappenhalter NanoWinch

Bohrungen Holzfront:

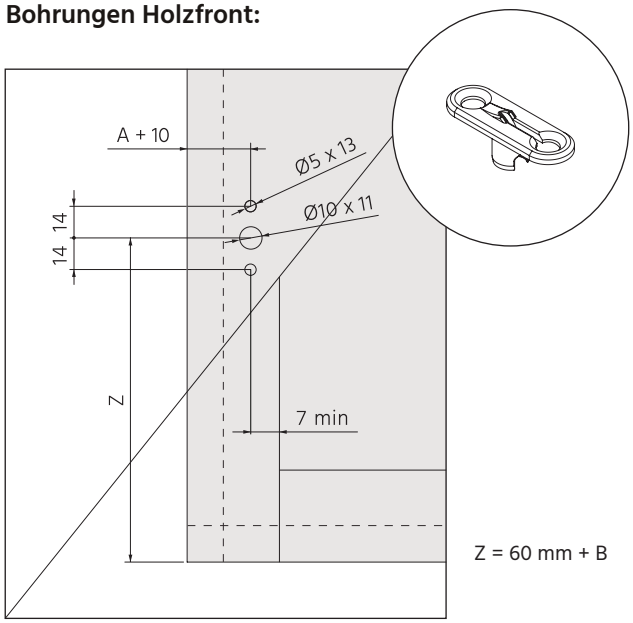

Z = 60 mm + B

Seitenwand-Bohrungen:

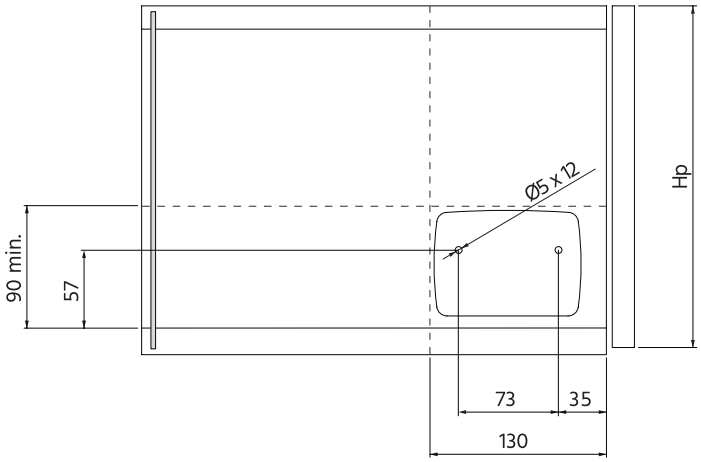

Klappenhöhe HP = 120-200

A = Auflagemaß der Klappe seitlich
B = Auflagemaß der Klappe unten

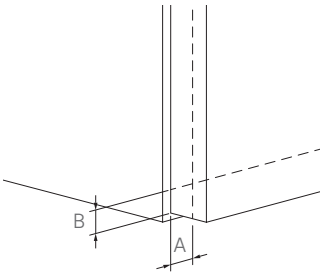

Montage

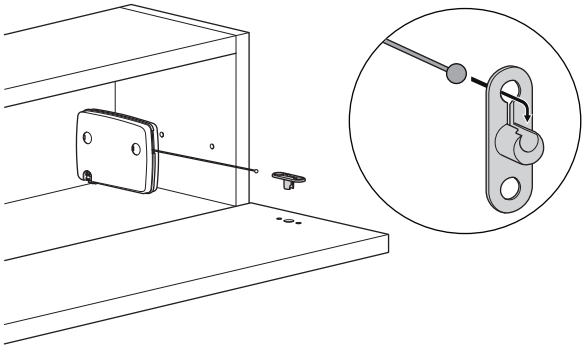

1

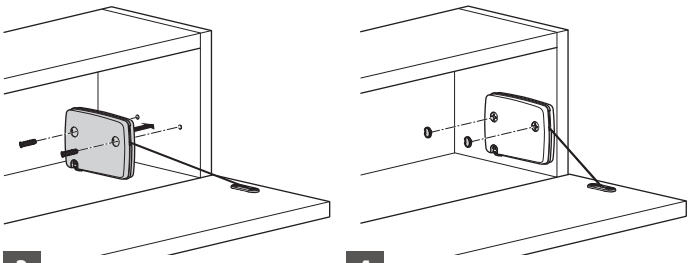

3 4

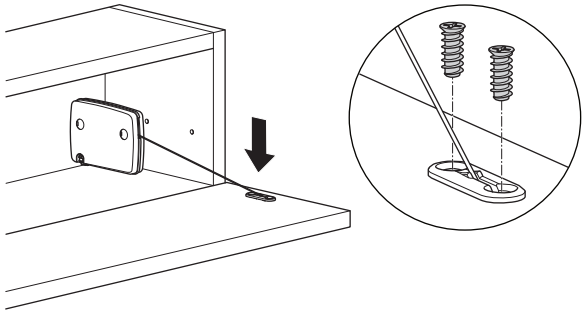

2

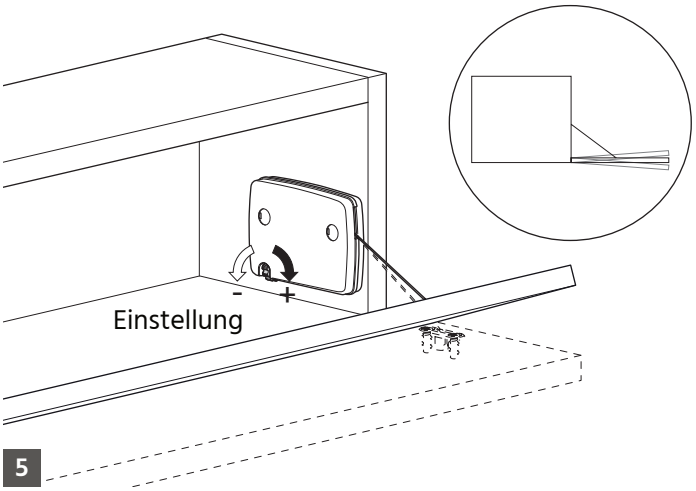

5

Anwendung NanoWinch für grifflose Fronten mit TIP-ON

Der Bremsklappenhalter eignet sich für grifflose Fronten bei Einsatz von einem oder zwei Druckschnäppern (ab 800 mm Korpusbreite)

Anzahl Druckschnäpper zum Einbohren:

X <800 mm: 1 Stück
X >800 mm: 2 Stück

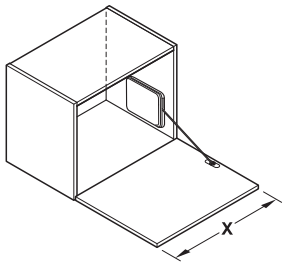

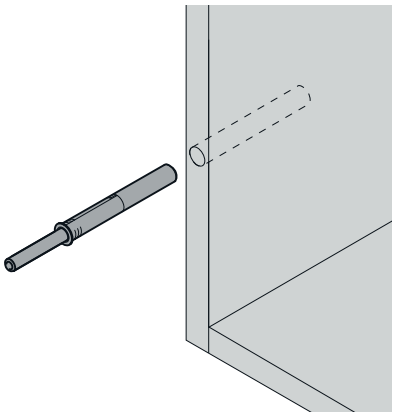

Positionierung 1 TIP-ON **2 TIP-ON**

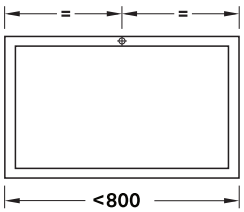

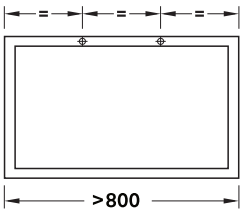

Blum TIP-ON für Türen mit Adapterplatte

mit Magnet inkl. passender Adapterplatte und Haftplatten - Kunststoff seidenweiß / terraschwarz / platingrau - zum Einbohren griffseitig

In den Ausführungen (jew. in 3 Farben):
- TIP-ON für Tür kurz Set* mit Adapterplatte, für aufschlagende Schranktüren bis zu einer Höhe von 1300 mm
Ausstoßweg 20 mm
Artikel 95794019000

- TIP-ON für Tür lang Set* mit Adapterplatte, für aufschlagende Schranktüren ab einer Höhe von 1300 mm
Ausstoßweg 40 mm
Artikel 97967869000

* Auch ohne Adapterplatte erhältlich:

TIP-ON für Türen Artikel finden Sie in unserer Kategorie:
Schnäpper & Magnete