Weitere Info unter: https://www.lignoshop.de

AVENTOS HF top

Holzfronten und breite Alurahmen

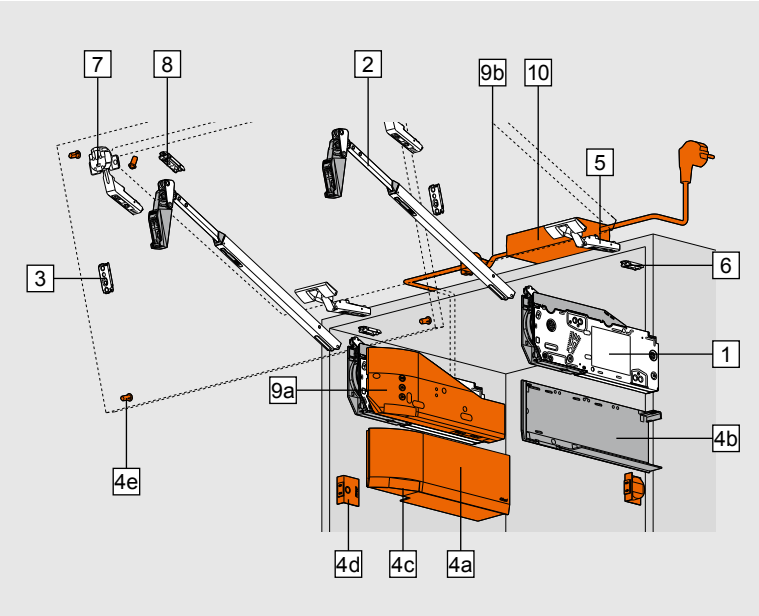

☐ Standard
■ SERVO-DRIVE

- Ideal für höhere Oberschränke mit geteilten Fronten
- Korpushöhe 480–1200 mm
- Korpusbreite bis 1800 mm
- Lichte Tiefe von mindestens 264 mm
- Integrierte BLUMOTION-Einstellung für sanftes und leises Schließen
- Geringe Betätigungskräfte
- Stufenloser Stopp
- Integrierter Öffnungswinkelbegrenzer
- Fixe Position der Kraftspeicher und Frontbefestigung
- Symmetrische Hebel
- Werkzeuglose Montage
- Zwei Arten der Kraftspeichermontage
- 3-dimensionale Einstellung beider Fronten
- Zwischenscharnier inklusive Fingersicherheit

Bestellinformation

Hinweis
Leistungsfaktor (LF) = **Korpushöhe* (KH) [mm] x Frontgewicht inklusive Griffgewicht [kg]** * Bei asymmetrischen Fronten mit theoretischer Korpushöhe (TKH) berechnen
Bei asymmetrischen Fronten: **Theoretische Korpushöhe TKH** = Fronthöhe oben FHo (mm) x 2 + Fugen
Bei asymmetrischen Fronten muss die größere Front oben sein!
Bei Überlappungsbereichen empfehlen wir den stärkeren Kraftspeicher. In den Randbereichen der einzelnen Kraftspeicher empfehlen wir einen Anschlagversuch!
Der Leistungsfaktor kann bei Einsatz eines dritten Kraftspeichers um 50 % erhöht werden. Bei breiten Korpussen empfehlen wir einen dritten Kraftspeicher. Grund dafür ist das mögliche Durchbiegen der Front in geöffneter Stellung.

1 ☐ ■	**Kraftspeicher-Set**	
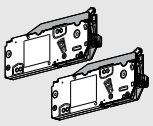	Befestigung mit Spanplattenschrauben inkl. Positionsfindung	
	LF	
	2700–13500	**22F2500**
	10000–19300	**22F2800**

LF Leistungsfaktor

Bestehend aus:		
1	2 x	Kraftspeicher symmetrisch
-	-	inkl. Positionsfindung
-	8 x	Spanplattenschrauben Ø 4 x 35 mm

1 ☐ ■	**Kraftspeicher-Set**	
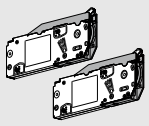	Befestigung mit vormontierten Systemschrauben	
	LF	
	2700–13500	**22F2510**
	10000–19300	**22F2810**

LF Leistungsfaktor

Bestehend aus:		
1	2 x	Kraftspeicher symmetrisch mit vormontierten Systemschrauben

Holzfronten und breite Alurahmen

Bestellinformation

2	Teleskophebel-Set	
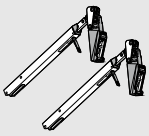	**Korpushöhe (mm)***	
	480–610	22F3200
	600–910	22F3500
	840–1200	22F3900

Bestehend aus:

2	2 x	Teleskophebel symmetrisch

* Bei asymmetrischen Fronten **Theoretische Korpushöhe TKH** = Fronthöhe oben FHo (mm) x 2 + Fugen

3	Montageplatte für Teleskophebel		
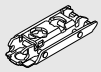	**Befestigungsart**	**Distanz (mm)**	
	Anschrauben [1]	0	175H3100
	EXPANDO	0	177H3100E
	Einpressen	0	177H3100

Alle geraden Stahl Montageplatten mit 0 mm Distanz möglich

4	Abdeckkappen-Set		
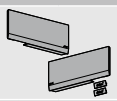	**Farbe**	**Material**	
	SW, HGR, TGR	K	22.8000

Bestehend aus:

-	1 x	Abdeckkappe links
4b	1 x	Abdeckkappe rechts
4c	2 x	Branding-Element, geprägt mit Blum-Logo
		IN-G

4	Abdeckkappen-Set für SERVO-DRIVE		
	Farbe	**Material**	
	SW, HGR, TGR	K	23.8000

Bestehend aus:

4a	1 x	SERVO-DRIVE Abdeckkappe links
4b	1 x	Abdeckkappe rechts
4c	2 x	Branding-Element, geprägt mit Blum-Logo
		IN-G
4d	2 x	SERVO-DRIVE-Schalter
4e	6 x	Blum-Distanzpuffer Ø 5 mm

5	CLIP top 120°-Scharnier		
	Topf	**Feder**	
	INSERTA	Ohne	70T5590BTL
	Anschrauben [1]	Ohne	70T5550.TL
Topfaufschlag TO (Fixmaß)			**11 mm**

3 Scharniere ab Korpusbreite KB 1200 mm bzw. ab 12 kg Frontgewicht

4 Scharniere bei Korpusbreite KB 1800 mm bzw. ab 20 kg Frontgewicht

Alternative zu 5

-	CLIP top 120°-Spezialscharnier für größeren Frontaufschlag		
	Topf	**Feder**	
	INSERTA	Ohne	72T5590BTL
	Anschrauben [1]	Ohne	72T5550.TL
Topfaufschlag TO (Fixmaß)			**13 mm**

3 Scharniere ab Korpusbreite KB 1200 mm bzw. ab 12 kg Frontgewicht

4 Scharniere bei Korpusbreite KB 1800 mm bzw. ab 20 kg Frontgewicht

6	Montageplatte für CLIP top 120°-Scharnier		
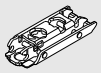	**Befestigungsart**	**Distanz (mm)**	
	Anschrauben [1]	0	175H3100
	EXPANDO	0	177H3100E
	Einpressen	0	177H3100

Standard-Montageplatten, Distanz abhängig vom Frontaufschlag oben

7	CLIP top-Zwischenscharnier		
	Topf	**Feder**	
	Anschrauben [1]	Ohne	78Z5500T
	EXPANDO	Ohne	78Z553ET

3 Scharniere ab Korpusbreite KB 1200 mm bzw. ab 12 kg Frontgewicht

4 Scharniere bei Korpusbreite KB 1800 mm bzw. ab 20 kg Frontgewicht

8	Montageplatte für CLIP top-Zwischenscharnier		
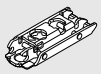	**Befestigungsart**	**Distanz (mm)**	
	Anschrauben [1]	0	175H3100
	EXPANDO	0	177H3100E
	Einpressen	0	177H3100

Standard-Montageplatten mit 0 mm Distanz

Für breite Alurahmen unter 57 mm Rahmenfriesbreite nur Kreuzmontageplatten verwenden

[1] Für Holzfronten 2 Spanplattenschrauben (609.1x00)je Seite verwenden. Für breite Alurahmen 2 Senkkopf-Blechschrauben (660.0950) je Seite verwenden.

Holzfronten und breite Alurahmen

Bestellinformation

9	SERVO-DRIVE-Set		
	Farbe	**Material**	
	R7037	K	**23.A000**
Bestehend aus:			
9a	1 x	SERVO-DRIVE-Antriebseinheit	
9b	1 x	SERVO-DRIVE-Verteilerkabel, 1500 mm	
-	1 x	Verbindungsknoten	
-	2 x	Kabelendenschutz	
Ab 3 Kraftspeichern empfehlen wir 2 synchronisierte Antriebseinheiten			

10	SERVO-DRIVE-Netzteil und Zubehör
Siehe Seite 56	

Optional

4c	Branding-Element		
	Material	**Farbe**	
	K	SW-M, TGR	IN-G
bedruckt *	2 x	**ABD.1000.BL**	**ABD.1009.BL**
geprägt *	2 x	**ABD.1000.BT**	**ABD.1009.BT**
unbedruckt	2 x	**ABD.1000**	**ABD.1009**
* mit Blum Logo			
Ab 1000 Stück:			
Individuell bedrucktes Branding-Element			
Ab 5000 Stück:			
Individuell geprägtes Branding-Element			

Farben und Material

Bezeichnung	
SW	Seidenweiß
HGR	Hellgrau
TGR	Tiefgrau
R7037	RAL 7037 Staubgrau
SW-M	Seidenweiß matt
IN-G	Inmold Edelstahl gebürstet
K	Kunststoff

Schmale Alurahmen

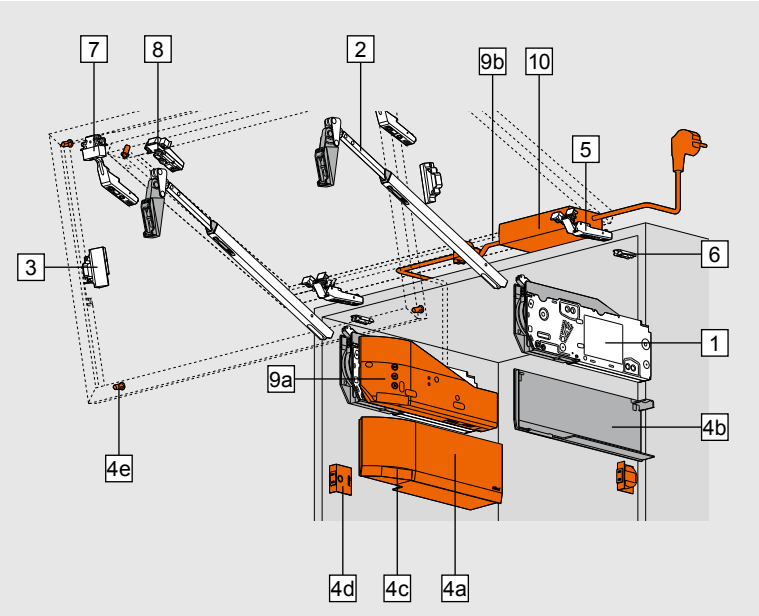

☐ Standard
■ SERVO-DRIVE

- Ideal für höhere Oberschränke mit geteilten Fronten
- Korpushöhe 480–1200 mm
- Korpusbreite bis 1800 mm
- Lichte Tiefe von mindestens 264 mm
- Integrierte BLUMOTION-Einstellung für sanftes und leises Schließen
- Geringe Betätigungskräfte
- Stufenloser Stopp
- Integrierter Öffnungswinkelbegrenzer
- Fixe Position der Kraftspeicher und Frontbefestigung
- Symmetrische Hebel
- Werkzeuglose Montage
- Zwei Arten der Kraftspeichermontage
- 3-dimensionale Einstellung beider Fronten
- Zwischenscharnier inklusive Fingersicherheit

Bestellinformation

Hinweis
Leistungsfaktor (LF) = **Korpushöhe* (KH) [mm] x Frontgewicht inklusive Griffgewicht [kg]** * Bei asymmetrischen Fronten mit theoretischer Korpushöhe (TKH) berechnen
Bei asymmetrischen Fronten: **Theoretische Korpushöhe TKH** = Fronthöhe oben FHo (mm) x 2 + Fugen
Bei asymmetrischen Fronten muss die größere Front oben sein!
Bei Überlappungsbereichen empfehlen wir den stärkeren Kraftspeicher. In den Randbereichen der einzelnen Kraftspeicher empfehlen wir einen Anschlagversuch!
Der Leistungsfaktor kann bei Einsatz eines dritten Kraftspeichers um 50 % erhöht werden. Bei breiten Korpussen empfehlen wir einen dritten Kraftspeicher. Grund dafür ist das mögliche Durchbiegen der Front in geöffneter Stellung.

1 ☐ ■	**Kraftspeicher-Set**	
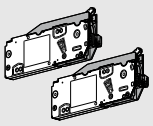	Befestigung mit Spanplattenschrauben inkl. Positionsfindung	
	LF	
	2700–13500	**22F2500**
	10000–19300	**22F2800**

LF Leistungsfaktor

Bestehend aus:		
1	2 x	Kraftspeicher symmetrisch
-	-	inkl. Positionsfindung
-	8 x	Spanplattenschrauben Ø 4 x 35 mm

1 ☐ ■	**Kraftspeicher-Set**	
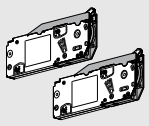	Befestigung mit vormontierten Systemschrauben	
	LF	
	2700–13500	**22F2510**
	10000–19300	**22F2810**

LF Leistungsfaktor

Bestehend aus:		
1	2 x	Kraftspeicher symmetrisch mit vormontierten Systemschrauben

Schmale Alurahmen

Bestellinformation

2	Teleskophebel-Set	
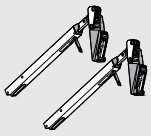	**Korpushöhe (mm)***	
	480–610	**22F3200**
	600–910	**22F3500**
	840–1200	**22F3900**

Bestehend aus:

2	2 x	Teleskophebel symmetrisch

* Bei asymmetrischen Fronten **Theoretische Korpushöhe TKH** = Fronthöhe oben FHo (mm) x 2 + Fugen

3	CLIP-Adapterplatten-Set für Teleskophebel		
	Ausführung	**Distanz (mm)**	
	Links/rechts	0	**175H5B00**

4	Abdeckkappen-Set		
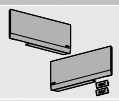	**Farbe**	**Material**	
	SW, HGR, TGR	K	**22.8000**

Bestehend aus:

-	1 x	Abdeckkappe links
4b	1 x	Abdeckkappe rechts
4c	2 x	Branding-Element, geprägt mit Blum-Logo
		IN-G

4	Abdeckkappen-Set für SERVO-DRIVE		
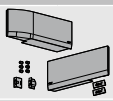	**Farbe**	**Material**	
	SW, HGR, TGR	K	**23.8000**

Bestehend aus:

4a	1 x	SERVO-DRIVE Abdeckkappe links
4b	1 x	Abdeckkappe rechts
4c	2 x	Branding-Element, geprägt mit Blum-Logo
		IN-G
4d	2 x	SERVO-DRIVE-Schalter
4e	6 x	Blum-Distanzpuffer Ø 5 mm

5	CLIP top 120°-Alurahmenscharnier		
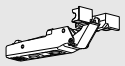	**Topf**	**Feder**	
	Anschrauben	Ohne	**72T550A.TL**

3 Scharniere ab Korpusbreite KB 1200 mm bzw. ab 12 kg Frontgewicht

4 Scharniere bei Korpusbreite KB 1800 mm bzw. ab 20 kg Frontgewicht

6	Montageplatte für CLIP top 120°-Scharnier		
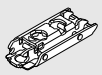	**Befestigungsart**	**Distanz (mm)**	
	Anschrauben	0	**175H3100**
	EXPANDO	0	**177H3100E**
	Einpressen	0	**177H3100**

Standard-Montageplatten, Distanz abhängig vom Frontaufschlag oben

7	CLIP top-Zwischenscharnier-Alu		
	Topf	**Feder**	
	Anschrauben	Ohne	**78Z550AT**

3 Scharniere ab Korpusbreite KB 1200 mm bzw. ab 12 kg Frontgewicht

4 Scharniere bei Korpusbreite KB 1800 mm bzw. ab 20 kg Frontgewicht

8	CLIP-Adapterplatte für Zwischenscharnier		
	Ausführung	**Distanz (mm)**	
	Symmetrisch	0	**175H5A00**

9	SERVO-DRIVE-Set		
	Farbe	**Material**	
	R7037	K	**23.A000**

Bestehend aus:

9a	1 x	SERVO-DRIVE-Antriebseinheit
9b	1 x	SERVO-DRIVE-Verteilerkabel, 1500 mm
-	1 x	Verbindungsknoten
-	2 x	Kabelendenschutz

Ab 3 Kraftspeichern empfehlen wir 2 synchronisierte Antriebseinheiten

10	SERVO-DRIVE-Netzteil und Zubehör
Siehe Seite 56	

Optional

4c	Branding-Element		
	Material	**Farbe**	
	K	SW-M, TGR	IN-G
bedruckt *	2 x	**ABD.1000.BL**	**ABD.1009.BL**
geprägt *	2 x	**ABD.1000.BT**	**ABD.1009.BT**
unbedruckt	2 x	**ABD.1000**	**ABD.1009**

* mit Blum Logo

Ab 1000 Stück:

Individuell bedrucktes Branding-Element

Ab 5000 Stück:

Individuell geprägtes Branding-Element

Farben und Material

Bezeichnung	
SW	Seidenweiß
HGR	Hellgrau
TGR	Tiefgrau
R7037	RAL 7037 Staubgrau
SW-M	Seidenweiß matt
IN-G	Inmold Edelstahl gebürstet
K	Kunststoff

Holzfronten, breite Alurahmen und schmale Alurahmen

Planung

Holzfronten und breite Alurahmen symmetrisch

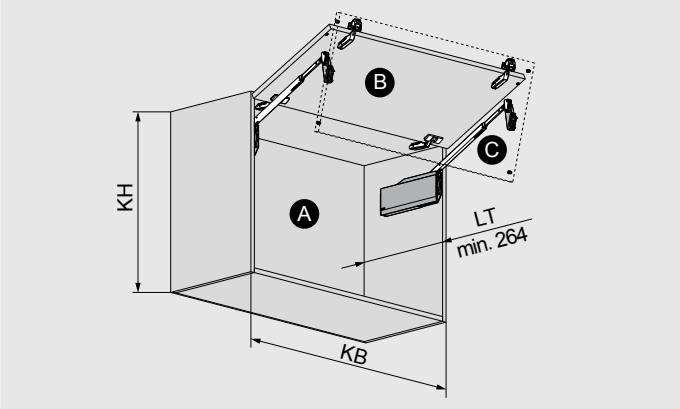

A	Korpus
B	Front 1
C	Front 2
KB	Korpusbreite
KH	Korpushöhe
LT	Lichte Korpustiefe

Schmale Alurahmen symmetrisch

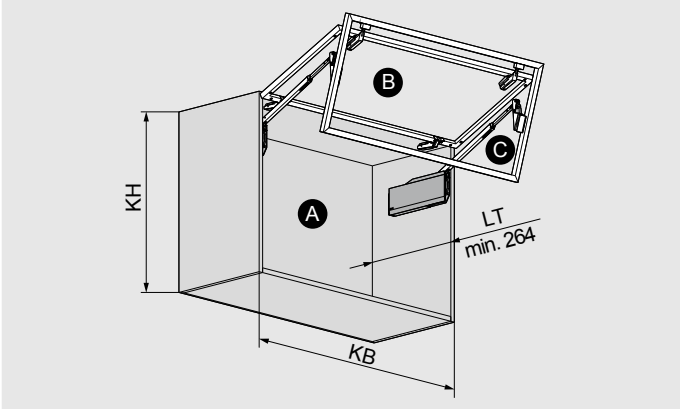

A	Korpus
B	Front 1
C	Front 2
KB	Korpusbreite
KH	Korpushöhe
LT	Lichte Korpustiefe

Befestigungsposition für Kraftspeicher mit Spanplattenschrauben inkl. Positionsfindung

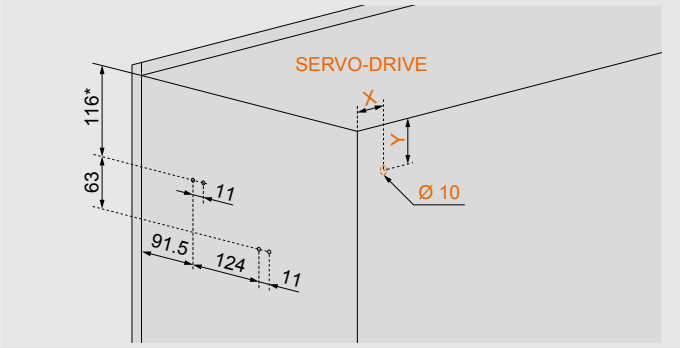

Korpushöhe KH (mm)	X (mm)	Y (mm)
480–519	38.5	102
520–1200	38.5	124
4 x Spanplattenschrauben Ø 4 x 35 mm		

* 116 mm bei Korpushöhe KH 520–1200 mm
93 mm bei Korpushöhe KH 480–519 mm

Befestigungsposition für Kraftspeicher mit vormontierten Systemschrauben

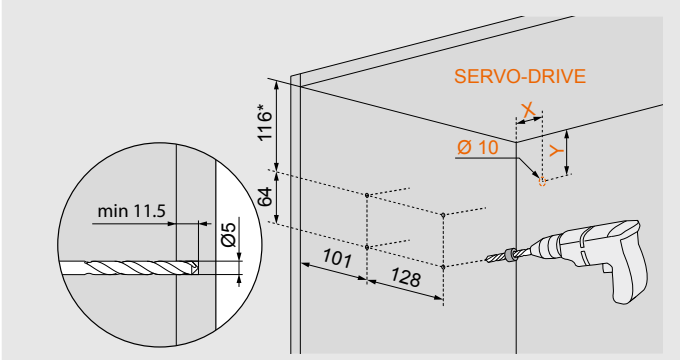

Korpushöhe KH (mm)	X (mm)	Y (mm)
480–519	38.5	102
520–1200	38.5	124

* 116 mm bei Korpushöhe KH 520–1200 mm
93 mm bei Korpushöhe KH 480–519 mm

Holzfronten, breite Alurahmen und schmale Alurahmen

Planung

Platzbedarf

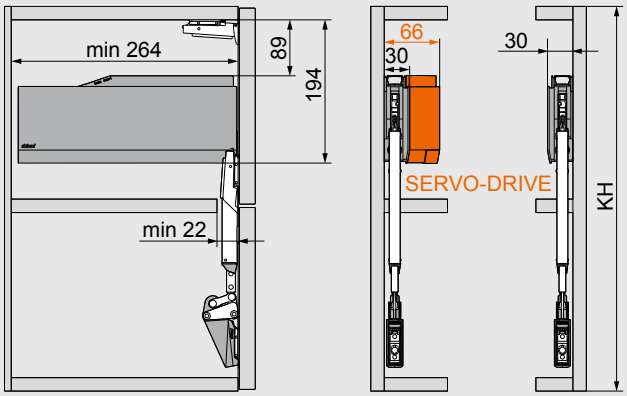

KH Korpushöhe

Platzbedarf nach oben

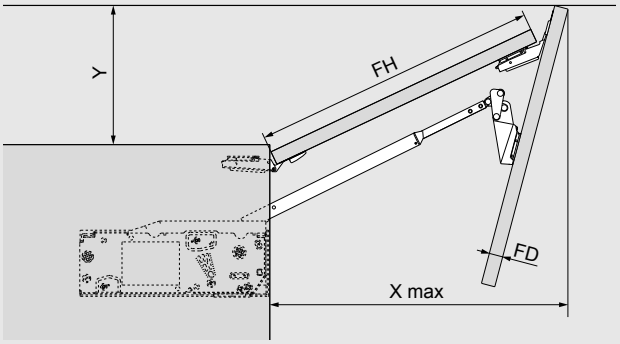

X max = FH x 0.9 + 1.5 x FD + 35

Öffnungswinkelbegrenzer	Y (mm)
Ohne	FH x 0.44 + 38
107°	FH x 0.29 + 35
97°	FH x 0.12 + 31
88°	28
81°	0

FD Frontdicke

FH Fronthöhe

Front symmetrisch

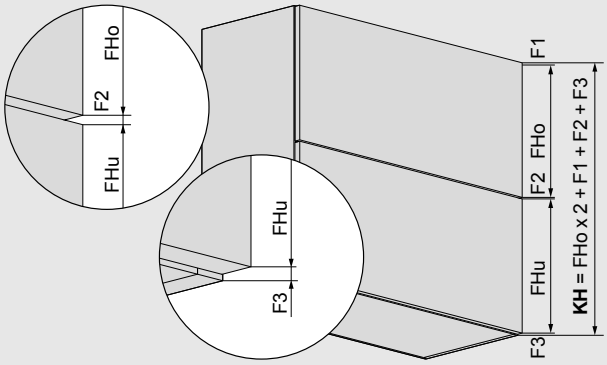

F1 Fuge 1

F2 Fuge 2

F3 Fuge 3

FHo Fronthöhe oben

FHu Fronthöhe unten

KH Korpushöhe

Front asymmetrisch

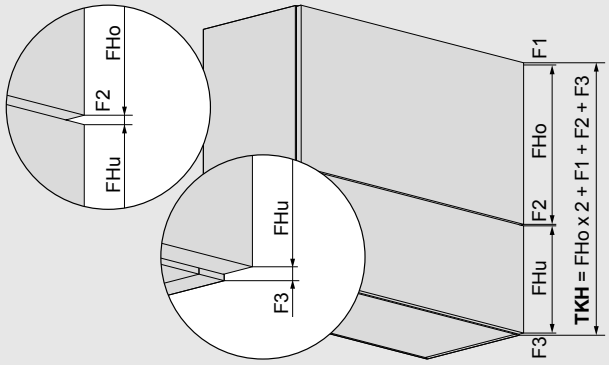

F1 Fuge 1

F2 Fuge 2

F3 Fuge 3

FHo Fronthöhe oben

FHu Fronthöhe unten

TKH Theoretische Korpushöhe

Holzfronten und breite Alurahmen

Planung

Holz und breiter Alurahmen

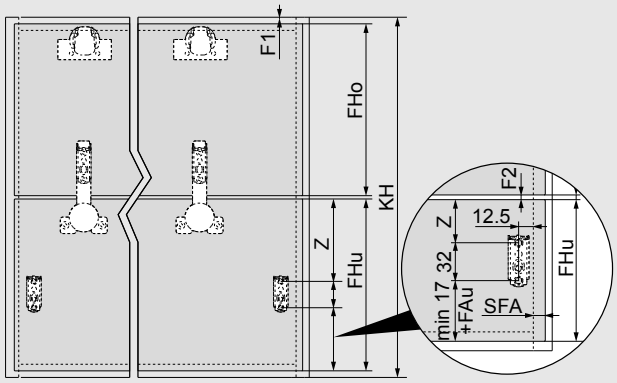

Korpushöhe KH (mm)	Z (mm)
480–519	170
520–1200	189

F1 Fuge 1

F2 Fuge 2

FAu Frontaufschlag unten

FHo Fronthöhe oben

FHu Fronthöhe unten

SFA Frontaufschlag seitlich

CLIP top 120°-Scharnier

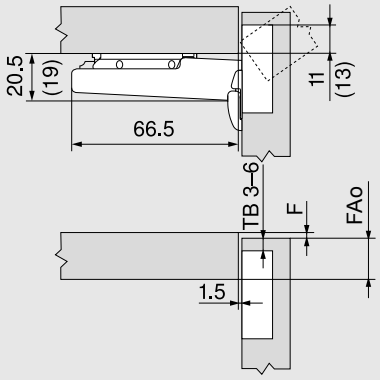

F Fuge

() CLIP top 120°-Spezialscharnier

Topfbohrabstand TB

MD	Frontaufschlag FA (mm)												
	5	6	7	8	9	10	11	12	13	14	15	16	17
0										3	4	5	6
3							3	4	5	6			
6				3	4	5	6						
9	3	4	5	6									

MD Montageplatten-Distanz (mm)

Beim CLIP top 120°-Spezialscharnier ist der Frontaufschlag immer um 2 mm größer.

CLIP top-Zwischenscharnier

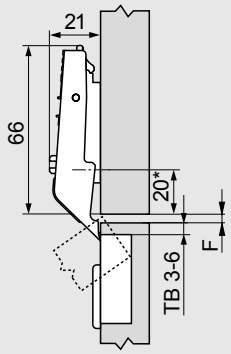

F Fuge min. 1.5 mm

* 37 mm bei Kreuzmontageplatten (37/32)

Topfbohrabstand TB

MD	Horizontale Fuge F zwischen den Fronten (mm)												
										3	4	5	6
0										6	5	4	3
3													
6													
9													

MD Montageplatten-Distanz (mm)

Schraubmontage

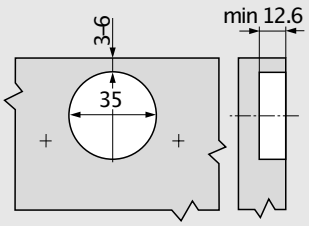

INSERTA- | EXPANDO-Montage

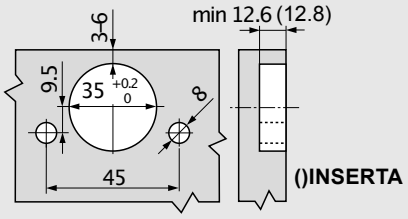

Schmale Alurahmen

Planung

Schmaler Alurahmen

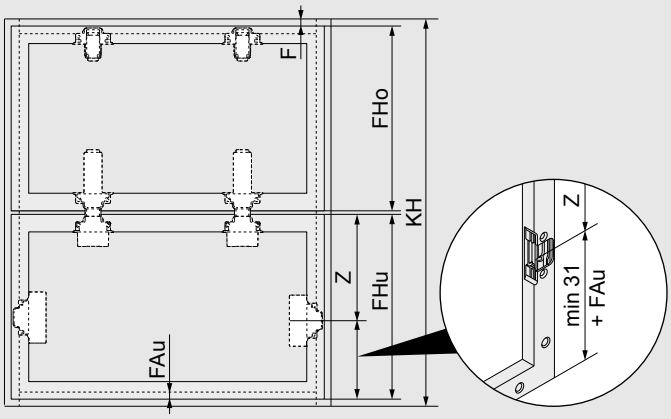

Korpushöhe KH (mm)	Z (mm)
480–519	188
520–1200	207

F Fuge

FAu Frontaufschlag unten

FHo Fronthöhe oben

FHu Fronthöhe unten

CLIP top 120°-Alurahmenscharnier

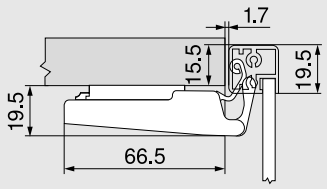

CLIP top-Zwischenscharnier-Alu

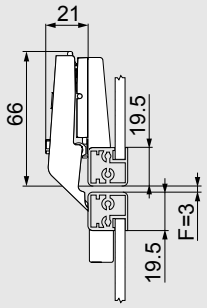

F Fuge min. 1.5 mm

Ab 20.5 mm Rahmendicke muss die Fuge eingestellt werden

Schraubmontage (Scharnier | Adapterplatte)

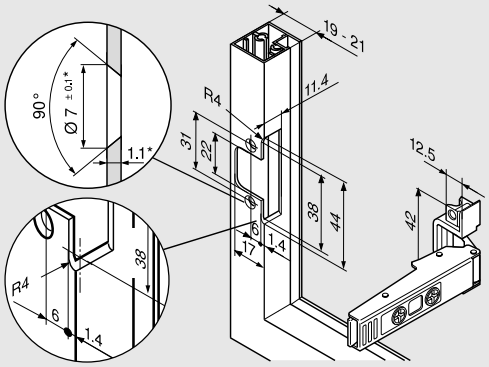

* Bei Veränderung der Materialdicke die Bearbeitungsmaße anpassen

Informationen zu Montage und Einstellung von AVENTOS HF top finden Sie in unter

www.blum.com/hftopassembly

SERVO-DRIVE für AVENTOS HF top

Planung

Blum-Distanzpuffer (nur für SERVO-DRIVE-Anwendung)

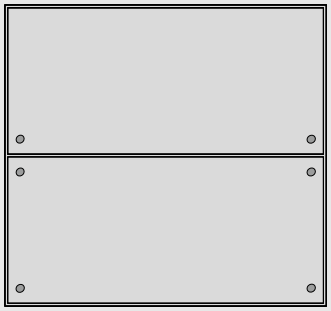

Blum-Distanzpuffer einsetzen (nicht einleimen)

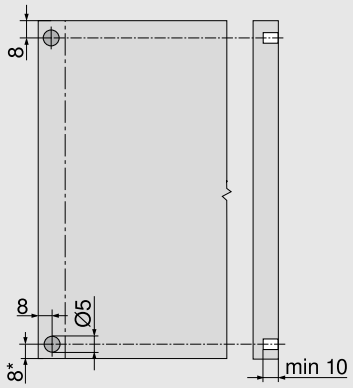

Empfehlung für Alurahmen

Bohrung für Blum-Distanzpuffer in Korpusseite vorsehen

Bei Befestigung in der Front muss ein Anschlagversuch durchgeführt werden

* Ab Korpusunterkante bei nach unten überstehenden Fronten

SERVO-DRIVE-Schalter

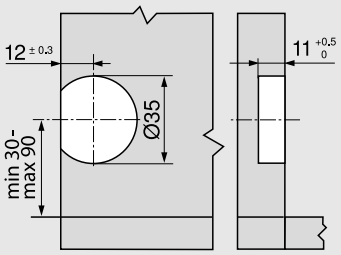

Zubehör für AVENTOS HF top

Bestellinformation

Scharnier-Set – Holzfronten

Bestellinformation		
Befestigungsart		
INSERTA | Einpressen | EXPANDO		☎ 78Z5530T11
Bestehend aus:		
2x	CLIP top 120°-Scharnier ohne Feder	
	70T5590BTL	
2 x	CLIP top-Zwischenscharnier ohne Feder	
	78Z5530T	
6 x	Gerade Exzenter-Montageplatte	
	177H3100	

Scharnier-Set – Holzfronten und breite Alurahmen

Bestellinformation		
Befestigungsart		
Anschrauben[1]		☎ 78Z5500T12
Bestehend aus:		
2x	CLIP top 120°-Scharnier ohne Feder	
	70T5550.TL	
2 x	CLIP top-Zwischenscharnier ohne Feder	
	78Z5500T	
6 x	Gerade Exzenter-Montageplatte	
	175H3100	

[1] Für Holzfronten Spanplattenschrauben (609.1x00) verwenden.
Für breite Alurahmen Senkkopf-Blechschrauben (660.0950) verwenden.

Für breite Alurahmen ist beim CLIP top-Zwischenscharnier eine zusätzliche Kreuzmontageplatte erforderlich.

Scharnier-Set – Schmale Alurahmen

Bestellinformation		
Befestigungsart		
Anschrauben		☎ 78Z550AT11
Bestehend aus:		
2x	CLIP top 120°-Alurahmenscharnier ohne Feder	
	72T550A.TL	
2 x	CLIP top-Zwischenscharnier-Alu ohne Feder	
	78Z550AT	
2 x	Gerade Exzenter-Montageplatte	
	175H5400	
2 x	CLIP-Adapterplatte symmetrisch	
	175H5A00	
2 x	CLIP-Adapterplatte links/rechts	
	175H5B00	

TIP-ON

Planung

Befestigungsposition TIP-ON zum Einbohren

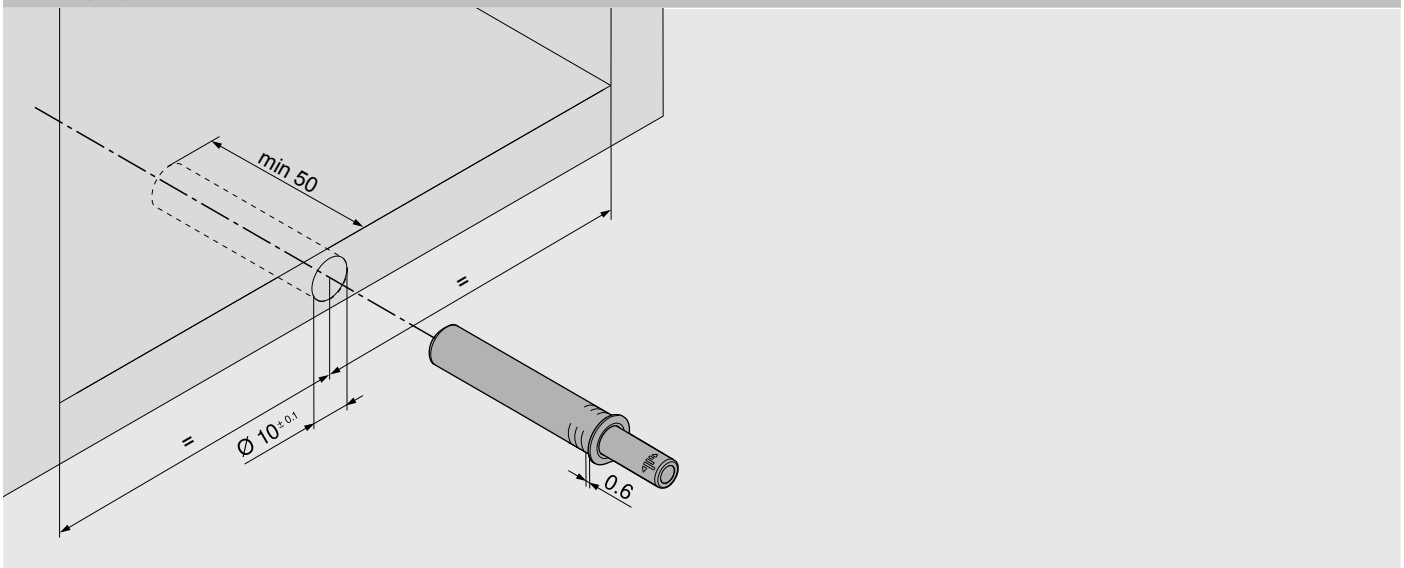

Für Hochklappen bis einschließlich einer Höhe von 600 mm

Befestigungsposition TIP-ON Adapterplatte

Gerade Adapterplatte Kurzversion

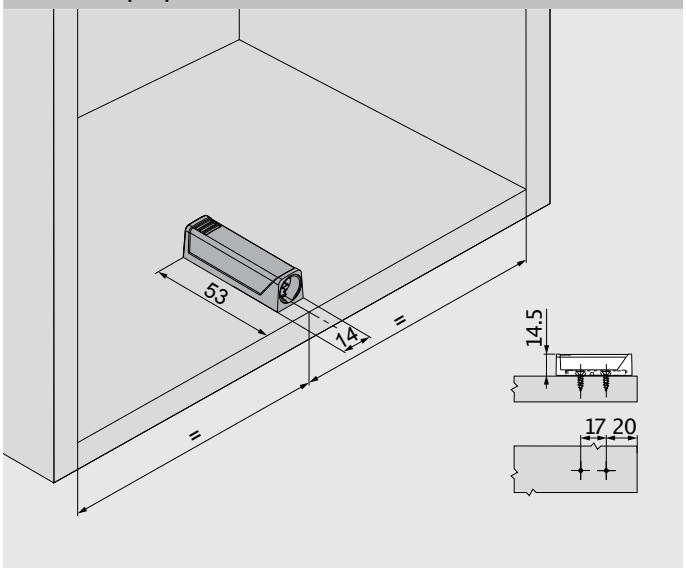

Kreuzadapterplatte

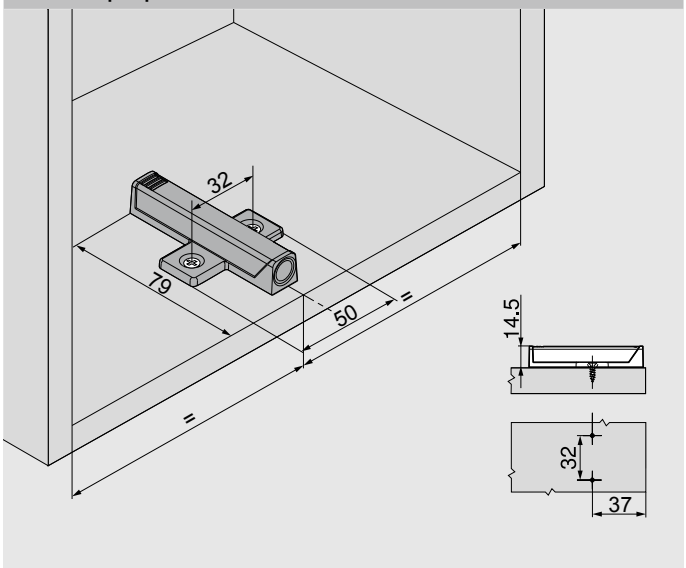

Planungsmaße Frontspalt

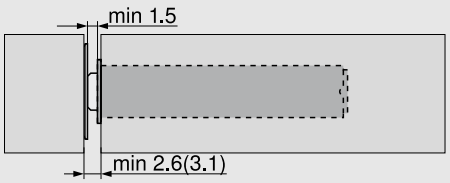

min. 2.6 mm mit Haftplatte zum Kleben

() min. 3.1 mm mit Haftplatte zum Schrauben

TIP-ON

Planung

Planung Haftplatte zum Schrauben

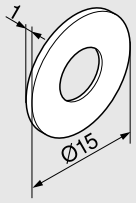

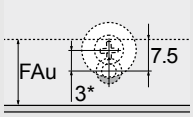

Zum Einbohren

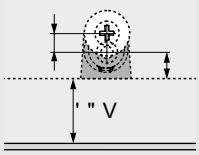

Gerade Adapterplatte

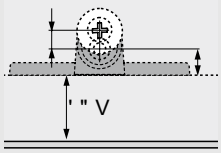

Kreuzadapterplatte

* Bei der Haftplatte zum Schrauben empfehlen wir eine 3 mm versetzte Positionierung zur TIP-ON.

FAu Frontaufschlag unten

Planung Haftplatte zum Kleben

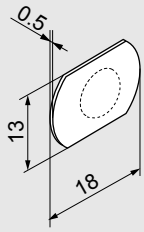

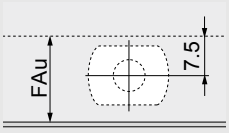

Zum Einbohren

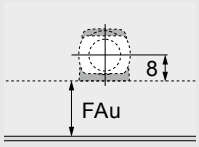

Gerade Adapterplatte

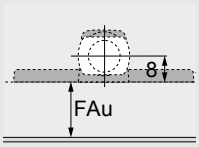

Kreuzadapterplatte

FAu Frontaufschlag unten

Verarbeitungshilfen

Frontbearbeitung

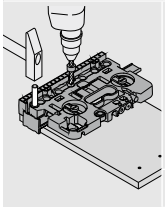

Universal-Bohrlehre

ZML.0040.02

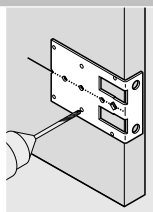

Anschlagwinkel

65.5300

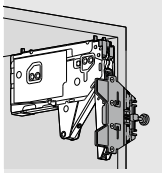

Körnerlehre für AVENTOS HK top-Frontbefestigung

ZML.2200

Korpusbearbeitung

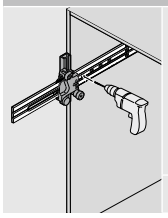

Universal-Einzellehre

65.1051.02

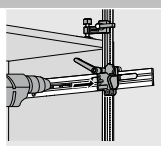

Universal-Stangenlehre

65.1000.01

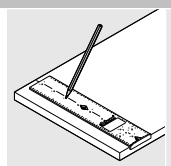

Universal-Markierungslehre

65.5340.01

Verarbeitung – Scharniersysteme

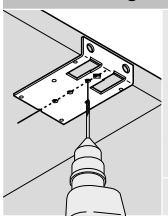

Anschlagwinkel

65.5300

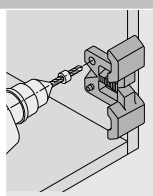

Bohrlehre für Montageplatten

65.5070

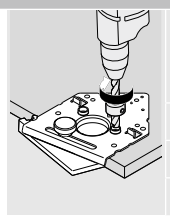

Bohrlehre für Scharniere

Ø (mm)	
8 | 2.5	**65.059A**
2.5	**65.055A**

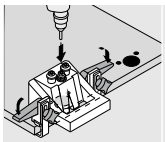

ECODRILL

M31.1000

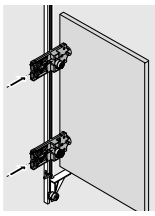

Stangenlehre für Scharniersysteme

65.7500.03

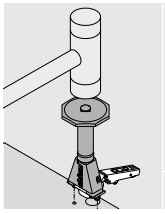

Einschlagstempel Scharniere

ZME.0710

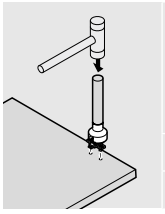

Einschlagstempel Montageplatten

Montageplatte	**65.6100**
Gerade Montageplatte aus Stahl	**ZME.0730**

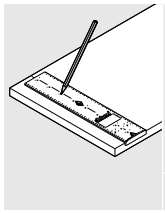

Universal-Markierungslehre

65.5340.01

Verarbeitung – SERVO-DRIVE

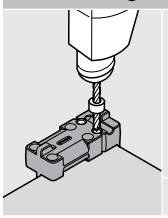

Bohrlehre für Distanzpuffer

ZML.1090

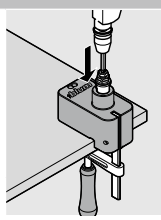

Bohrlehre für SERVO-DRIVE-Schalter

M31.2000

Verarbeitung – TIP-ON

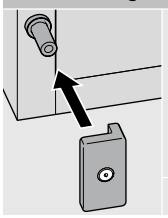

Haftplatten-Positionierungslehre

65.5210.01

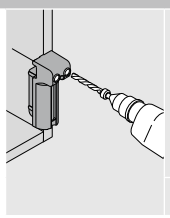

Bohrlehre für BLUMOTION | TIP-ON

65.5010

SERVO-DRIVE-Netzteil und Zubehör

SERVO-DRIVE für AVENTOS HF top, HS top, HL top

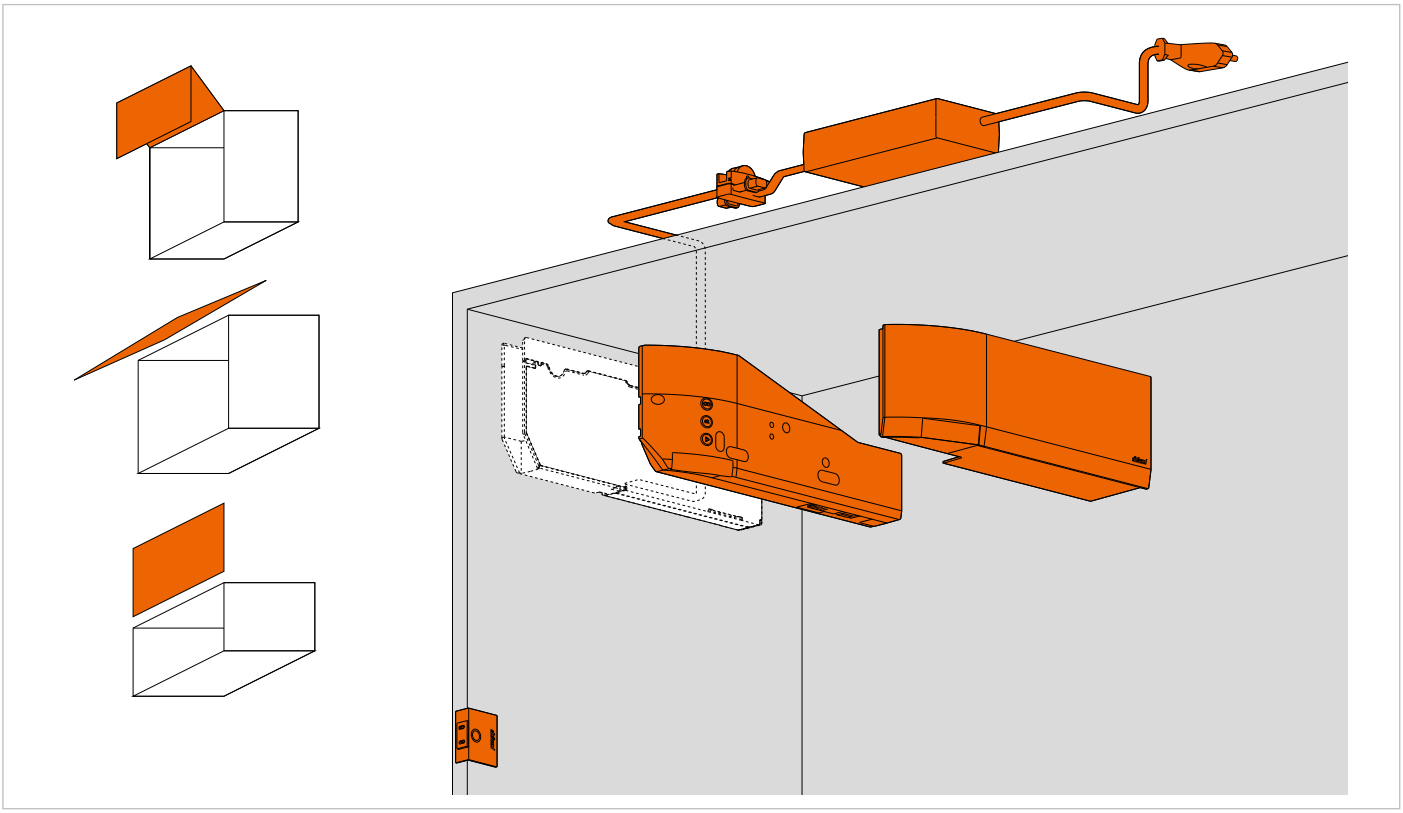

SERVO-DRIVE für AVENTOS HK top

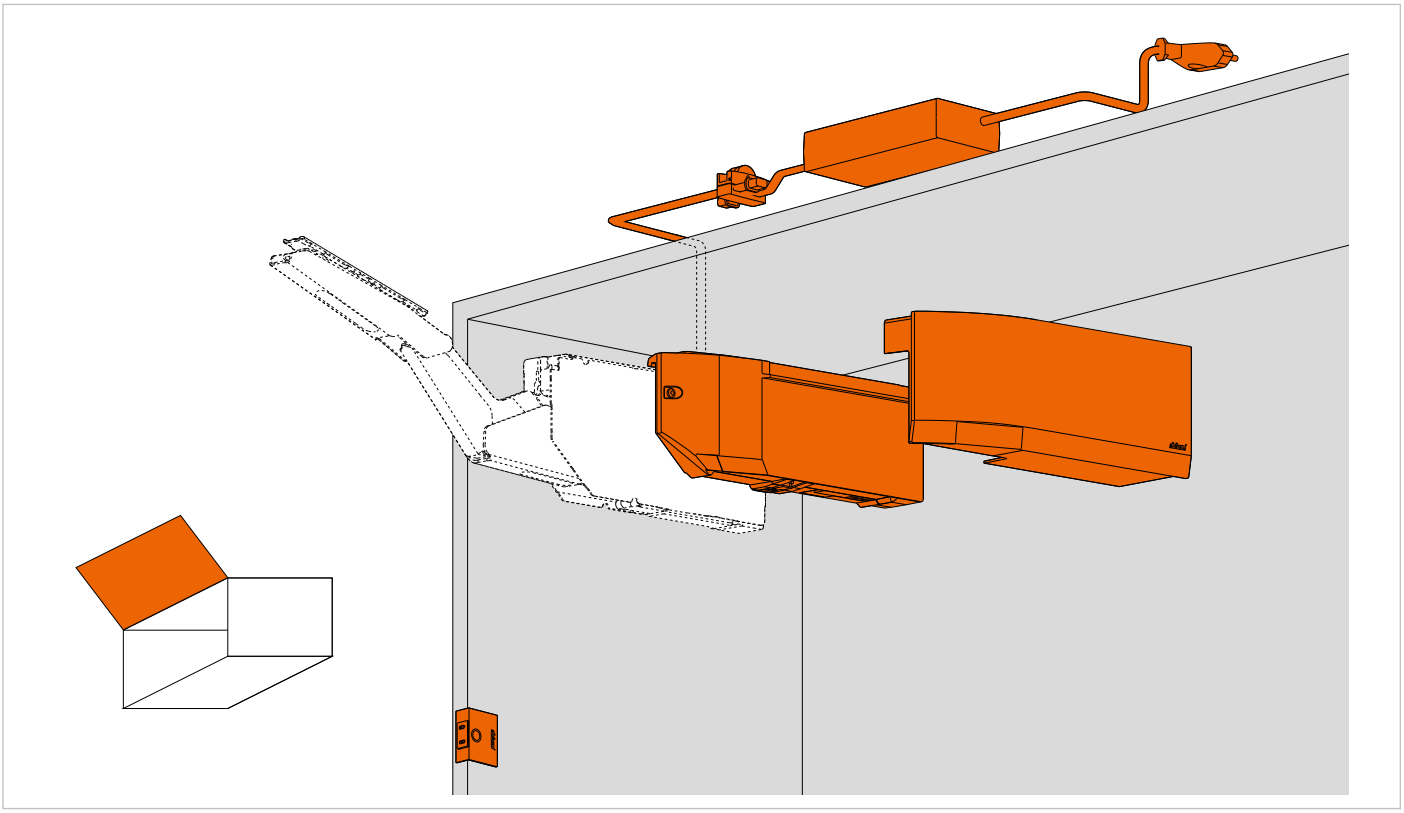

SERVO-DRIVE-Netzteil und Zubehör

Bestellinformation

1	SERVO-DRIVE-Netzteil inkl. Netzkabel				
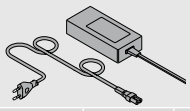					
Märkte	**Sprach-pakete**		**Märkte**	**Sprach-pakete**	
E	A	Z10NE04EA	I	A	Z10NE04IA
E	B	Z10NE04EB	K	I	Z10NE04KI
E	C	Z10NE04EC	N	H	Z10NE04NH
E	D	Z10NE04ED	R	H	Z10NE04RH
E	E	Z10NE04EE	S	K	Z10NE04SK
E	F	Z10NE04EF	T	H	Z10NE04TH
E	I	Z10NE04EI	U	G	Z10NE04UG
B	A	Z10NE04BA	U	J	Z10NE04UJ
B	I	Z10NE04BI	Z	I	Z10NE04ZI
H	I	Z10NE04HI			
Inkl. Bedienungs- und Montageanleitung					
Bestehend aus:					
1a	1 x	SERVO-DRIVE-Netzteil			
1b	1 x	Netzkabel			

2	Netzteilhalterung		
	Wandmontage		
	Farbe	**Material**	
	WGR	K	Z10NG120
Für SERVO-DRIVE-Netzteil			

Alternative zu 1 | 2

3	SERVO-DRIVE-Steckernetzteil				
Nur für eine Antriebseinheit geeignet					
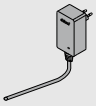					
Märkte	**Sprach-pakete**		**Märkte**	**Sprach-pakete**	
E	A	☎ Z10NA40EA	B	A	☎ Z10NA40BA
E	B	☎ Z10NA40EB	K	I	☎ Z10NA40KI
E	C	☎ Z10NA40EC	N	H	☎ Z10NA40NH
E	D	☎ Z10NA40ED	U	G	☎ Z10NA40UG
E	E	☎ Z10NA40EE	U	J	☎ Z10NA40UJ
E	F	☎ Z10NA40EF			
☎ Weitere Kombinationen auf Anfrage					
Bestehend aus:					
3a	1 x	SERVO-DRIVE-Steckernetzteil			
3b	1 x	Kabel, 1120 mm (mit SERVO-DRIVE-Verteilerkabel verlängerbar auf max. 2000 mm)			

Zubehör

4	SERVO-DRIVE-Verteilerkabel und Kabelendenschutz		
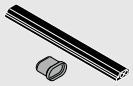	**Farbe**	**Länge (m)**	
	S	8	Z10K800AE
Bestehend aus:			
4a	1 x	SERVO-DRIVE-Verteilerkabel	
4b	5 x	Kabelendenschutz	
Zum Ablängen			

4	Verbindungsknoten und Kabelendenschutz		
	Farbe	**Material**	
	S	K	Z10V100E.01
Bestehend aus:			
4a	1 x	Verbindungsknoten	
4b	2 x	Kabelendenschutz	

-	Kabelhalter		
	Farbe	**Material**	
	W	K	Z10K0009
Z.B. zum Fixieren des SERVO-DRIVE-Verteilerkabels			

Märkte und Sprachpakete

Bezeichnung			
Märkte		**Sprachpakete***	
E	Europa	**A**	DE, EN, FR, IT, NL
B	UK	**B**	DA, EN, FI, NO, SV
H	IN	**C**	EL, EN, HR, SR, SL, TR
I	IL	**D**	EN, ES, FR, IT, PT
K	AU	**E**	CS, HU, PL, SK
N	CN	**F**	BG, ET, LV, LT, RO, RU, UK
R	KR	**G**	EN, ES, FR
S	BR	**H**	EN, ZH, KO
T	TW	**I**	EN
U	US | CA	**J**	JA
Z	ZA	**K**	EN, ES, PT
* Sprachbezeichnungen gem. ISO-639			

Farben und Material

Bezeichnung	
WGR	Weißgrau
S	Schwarz
W	Weiß
K	Kunststoff

SERVO-DRIVE-Netzteil und Zubehör

Planung

Platzbedarf und Sicherheitsabstand

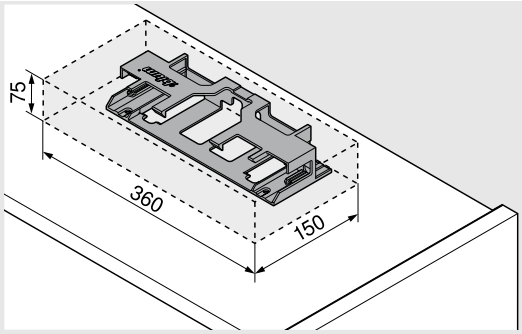

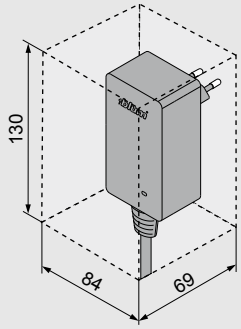

Für die Luftzirkulation muss ein Sicherheitsabstand von 30 mm eingehalten werden (siehe Grafik), sonst droht Überhitzung des SERVO-DRIVE-Netzteils bzw. des SERVO-DRIVE-Steckernetzteils.

Montage auf dem Oberboden

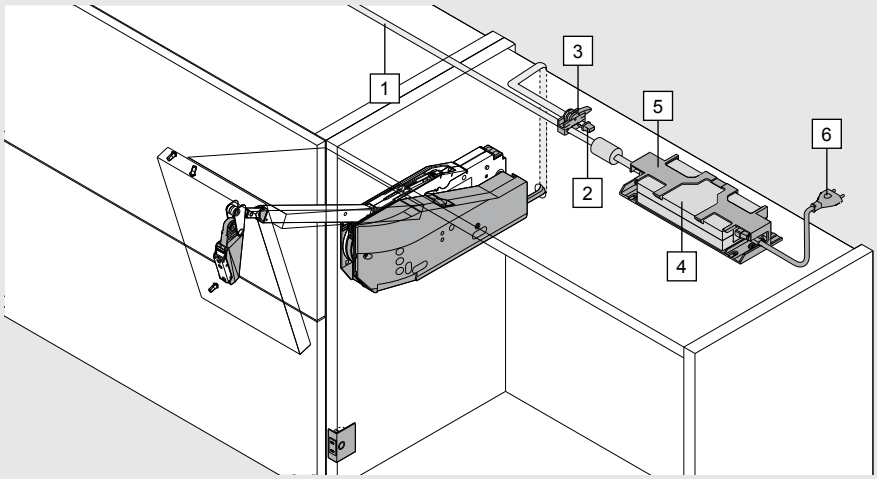

1. SERVO-DRIVE-Verteilerkabel
2. Verbindungsknoten
3. Kabelendenschutz
4. SERVO-DRIVE-Netzteil
5. Netzteilhalterung
6. Netzkabel

Pro SERVO-DRIVE-Verteilerkabel darf nur ein SERVO-DRIVE-Netzteil angeschlossen werden!

Verkabelung nach hinten

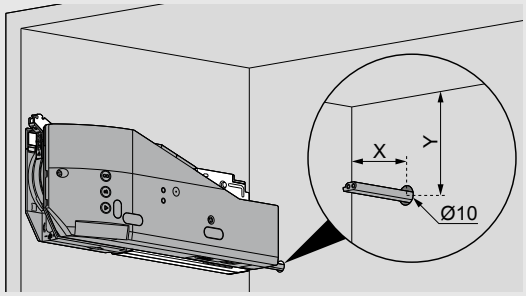

			X (mm)	Y (mm)
AVENTOS HF top	Korpushöhe KH (mm)	480–519	38.5	102
		520–1200	38.5	124
AVENTOS HS top			38.5	45
AVENTOS HL top			38.5	71

SERVO-DRIVE-Netzteil und Zubehör

Planung

Platzbedarf und Sicherheitsabstand

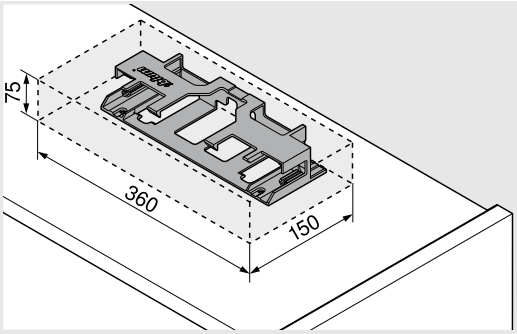

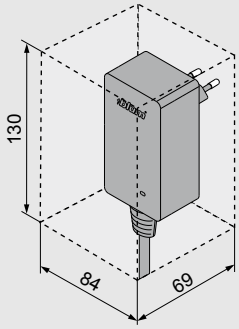

Für die Luftzirkulation muss ein Sicherheitsabstand von 30 mm eingehalten werden (siehe Grafik), sonst droht Überhitzung des SERVO-DRIVE-Netzteils bzw. des SERVO-DRIVE-Steckernetzteils.

Montage auf dem Oberboden

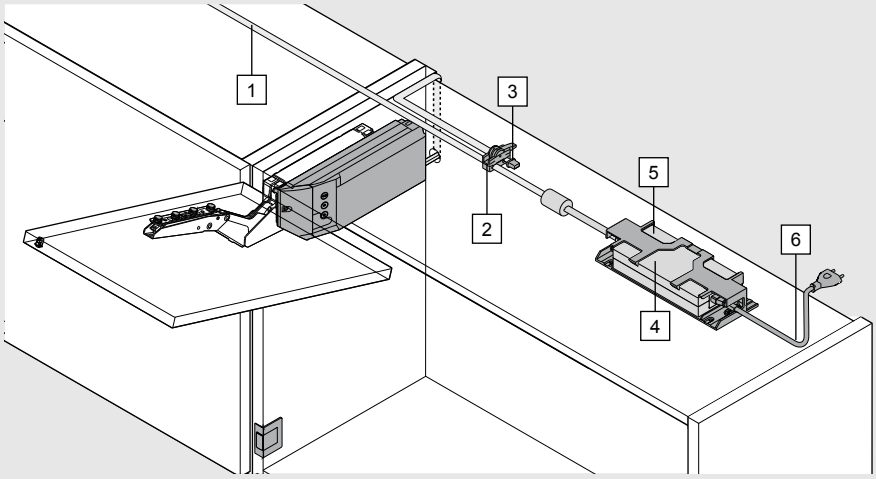

1. SERVO-DRIVE-Verteilerkabel
2. Verbindungsknoten
3. Kabelendenschutz
4. SERVO-DRIVE-Netzteil
5. Netzteilhalterung
6. Netzkabel

Pro SERVO-DRIVE-Verteilerkabel darf nur ein SERVO-DRIVE-Netzteil angeschlossen werden!

Verkabelung nach hinten

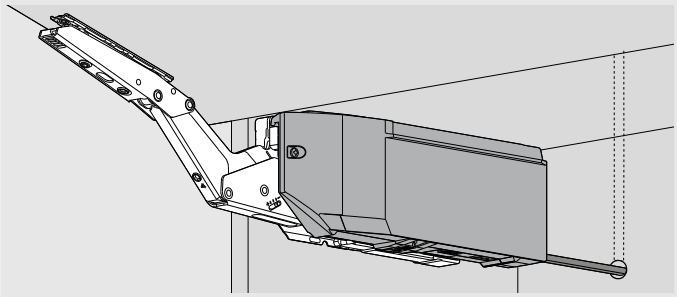

Verkabelung nach oben

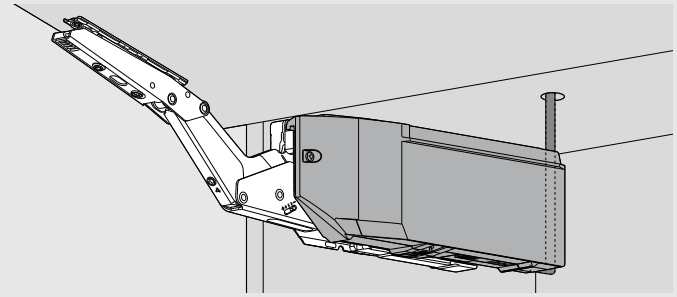

Informationen zu Montage und Einstellung von SERVO-DRIVE für AVENTOS top finden Sie in unter

www.blum.com/servodrive-aventos-assembly

Weitere Info unter: https://www.lignoshop.de

Look for our FSC™-certified products

FSC
www.fsc.org
FSC™ C115115

Alle Inhalte unterliegen dem Copyright von Blum.
Technische Änderungen und Programmänderungen vorbehalten.
IDNR: 538.550.4 · EP-609/1 DE-AL/09.23

Julius Blum GmbH
Beschlägefabrik
6973 Höchst, Austria
Tel.: +43 5578 705-0
Fax: +43 5578 705-44
E-Mail: info@blum.com
www.blum.com

Unsere Standorte in Österreich, Polen und China sind wie unten angeführt zertifiziert.
Unser Standort in den USA ist nach ISO 9001 zertifiziert.
Unser Standort in Brasilien ist nach ISO 9001, ISO 14001 und ISO 45001 zertifiziert.

ISO 9001 Certified Quality System
ISO 14001 Certified Environmental System
ISO 50001 Certified Energy System

blum®